Prozessventil in Schrägsitzform mit pneumatischem Antrieb aus Kunststoff
DN 15 - 50

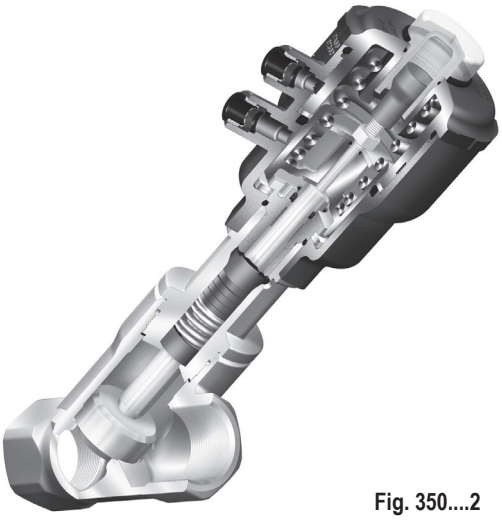

Fig. 350....2

ARI-STEVI®AS 350
Pneumatischer Antrieb
- mit Gewindemuffen

- Kolbenantrieb
- Stelldruck max. 10 bar
- Betriebsdruck max. 16 bar

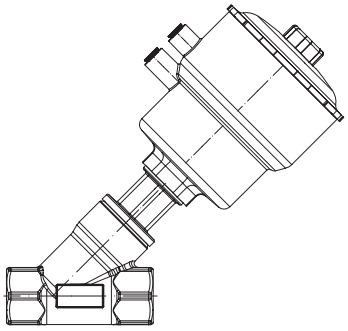

Seite 2

ARI-STEVI®AS 350
Pneumatischer Antrieb
- mit Schweißenden
Leitungsanschluss nach ISO 4200
Leitungsanschluss nach DIN 11850

- Kolbenantrieb
- Stelldruck max. 10 bar
- Betriebsdruck max. 16 bar

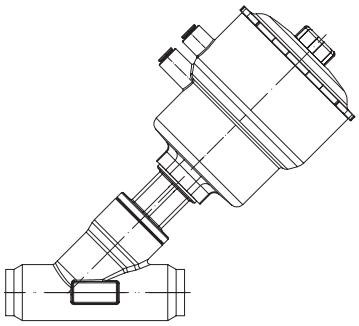

Seite 4

ARI-STEVI®AS 350
Pneumatischer Antrieb
- mit Flanschen

- Kolbenantrieb
- Stelldruck max. 10 bar
- Betriebsdruck max. 16 bar

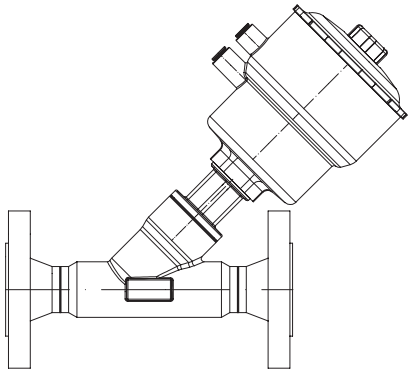

Seite 6

ARI-STEVI®AS 350
Pneumatischer Antrieb
- für Klemmverbindung
nach DIN 32676 (BS4825-3 auf Anfrage)

- Kolbenantrieb
- Stelldruck max. 10 bar
- Betriebsdruck max. 16 bar

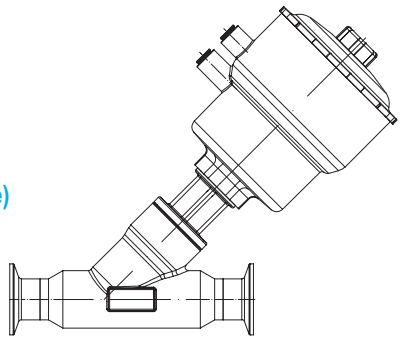

Seite 8

Merkmale:

- Kompakte Baureihe
- Spindel prägepoliert
- Federbelastete PTFE-Dachmanschetten
- Optische Stellungsanzeige
- Einbaulage beliebig, vorzugsweise Antrieb oben
- Viskosität bis 600 mm^2/s

Prozessventil in Schrägsitzform mit Gewindemuffen und pneumatischem Antrieb

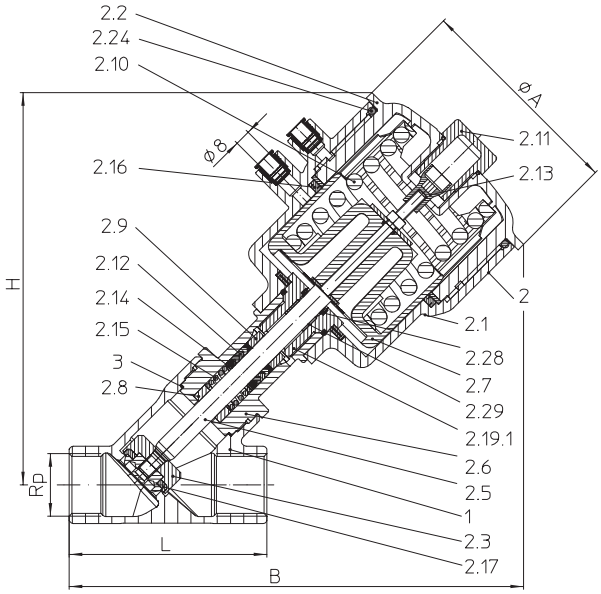

Fig. 350 Feder schließt (NC)

Figur	Nenndruck	Werkstoff	Nennweite
52.350....2	PN16	1.4408	DN15-50
72.350....2	PN16	CC491K	DN15-50

Spindelabdichtung
- PTFE-Dachmanschetten -10°C bis 180°C (optional mit Haubenverlängerung bis 184°C)

Kegelausführung
- Absperrkegel mit PTFE-Weichdichtung

Abdichtung (Sitz / Kegel-Leckageklasse)
- Metall / PTFE - Leckageklasse A nach DIN EN 12266-1
- Metall / FPM - Leckageklasse A nach DIN EN 12266-1 (optional)

Antriebswerkstoff
- PA66 GF (max. Umgebungstemperatur +60°C)

Auszug möglicher Einsatzgebiete

Industrieanlagen, Verfahrenstechnik, Anlagenbau, etc.
(weitere Einsatzgebiete auf Anfrage)

Auszug möglicher Durchflussmedien

Kühlwasser, Warmwasser, Heißwasser, Wasserdampf, Öle, Luft, neutrale Gase, Laugen, Alkohole, etc.

(weitere Durchflussmedien auf Anfrage)

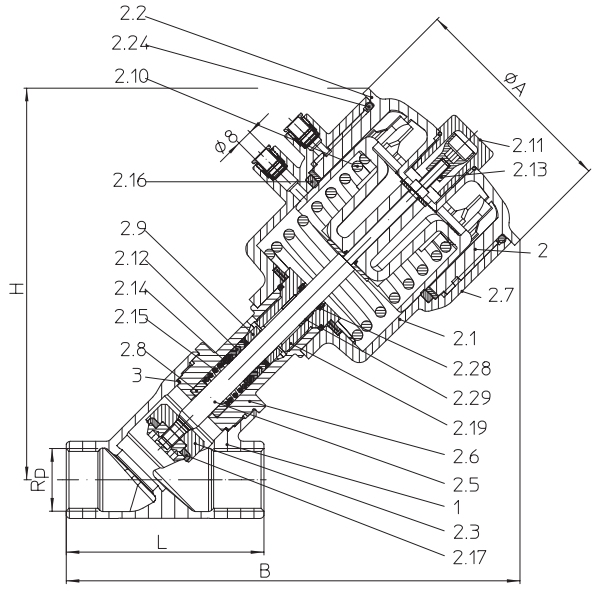

Fig. 350 Stelldruck schließt (optional) (NO)

Abmessungen und Gewichte

DN		15	20	25		32	40	50
		Rp 1/2	Rp 3/4	Rp 1		Rp 1 1/4	Rp 1 1/2	Rp 2
Antrieb		**ATG 50**	**ATG 50**	**ATG 50**	**ATG 80**	**ATG 80**	**ATG 80**	**ATG 80**
L	(mm)	85	95	105		120	130	150
H	(mm)	162	162	173	208	217	224	234
B	(mm)	191	196	206	241	256	260	279
ØA	(mm)	75	75	75	114	114	114	114
Rp (BSP)	(inch)	**1/2**	**3/4**	**1**		**1 1/4**	**1 1/2**	**2**
Gewicht (1.4408)	(kg)	1,4	1,5	1,8	2,7	3,3	3,6	4,6
Gewicht (CC491K)	(kg)	1,4	1,6	1,9	2,7	3,4	3,7	4,8

Baulänge Grundeihe M4 nach DIN 3202 T4

Stelldruck (bei Anströmung gegen Schließrichtung des Kegels)

Funktion: Feder schließt (NC)

DN		15			20			25				32			40			50		
Antrieb		ATG 50			ATG 50			ATG 50	ATG 80			ATG 80		ATG 125	ATG 80	ATG 125		ATG 80	ATG 125	
Betriebsdruck max.	(bar)	6	10	16	6	10	16	6	6	10	16	6	10	16	6	10	16	4	6	10
Kvs-Wert	(m^3/h)	6,2			9,6			19,7	20,7			24,8		1)	36,1	1)		54,3	1)	
Hub	(mm)	15			15			15	20			20			20			20		
erforderlicher Stelldruck	(bar)	2,9	4,5	6,8	2,9	4,5	6,8	5,7	2	3,1	4,8	2,8	4,3		4,3			5		

1) siehe separates Datenblatt ATG125E

Stelldruck bei Anströmung in Schließrichtung des Kegels siehe Seite 10.

Stelldruckdiagramm (bei Anströmung gegen Schließrichtung des Kegels)

Funktion: Stelldruck schließt (optional) (NO)

Antrieb ATG 50

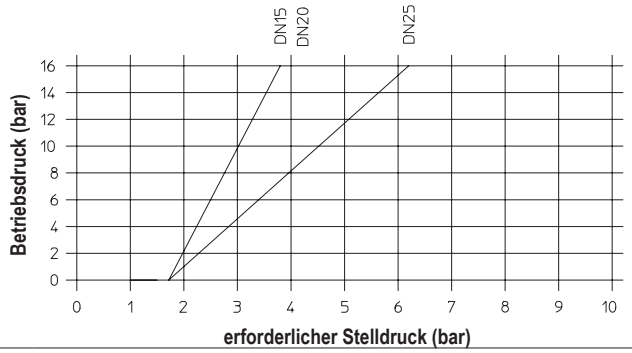

Antrieb ATG 80

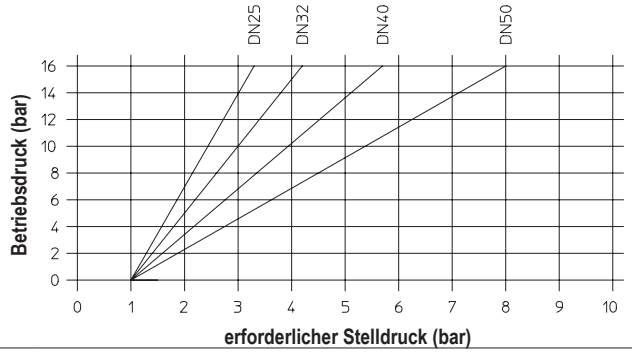

Teileliste

Pos.	Bezeichnung	Fig. 52.350....2	Fig. 72.350....2
1	Gehäuse	GX5CrNiMo19-11-2, 1.4408	CuSn5Zn5Pb5-C, CC491K
2	Oberteil, kpl. *		
2.1	Antriebsgehäuse	PA66 GF	
2.2	Antriebsdeckel	PA66 GF	
2.3	Kegel	X6CrNiMoTi17-12-2, 1.4571	CuSn5Zn5Pb5-C, CC491K
2.5	Spindel	X2CrNiMo17-12-2, 1.4404	
2.6	Haube	GX5CrNiMo19-11-2, 1.4408	CuSn5Zn5Pb5-C, CC491K
2.7	Kolben	EN AW-AlCu6BiPb, EN AW-2011	
2.8	Buchse	PTFE	
2.9	Führungsbuchse	PA66 GF	
2.10	Druckfeder	SH	
2.11	Sichtfenster	PA transparent	
2.12	Dachmanschetten	PTFE	
2.13	Anzeige	PA66	
2.14	Scheibe	1.4301	
2.15	Druckfeder	X10CrNi18-8, 1.4310	
2.16	Dichtring	NBR	
2.17	Dichtring	PTFE	
2.19	Verschraubung	X6CrNiMoTi17-12-2, 1.4571	CuSn5Zn5Pb5-C, CC491K
2.24	O-Ring	NBR	
2.28	Stangendichtung	FPM	
2.29	Zylinderbuchse	Edelstahl / PTFE	
3	Flachdichtung *	PTFE / Graphit	

* Ersatzteile (Pos. 2.1 - 2.29 werden als Baugruppe geliefert)

Angaben / Einschränkungen der Regelwerke sind zu beachten!

Die Zulassung zur Herstellung gemäß TRB 801 Nr. 45 ist vorhanden. (CC491K ist nach TRB 801 Nr. 45 nicht zugelassen.)

Das Einsatzgebiet der Armatur unterliegt der Verantwortung des Anlagenplaners bzw. -betreibers.

Prozessventil in Schrägsitzform mit Schweißenden und pneumatischem Antrieb

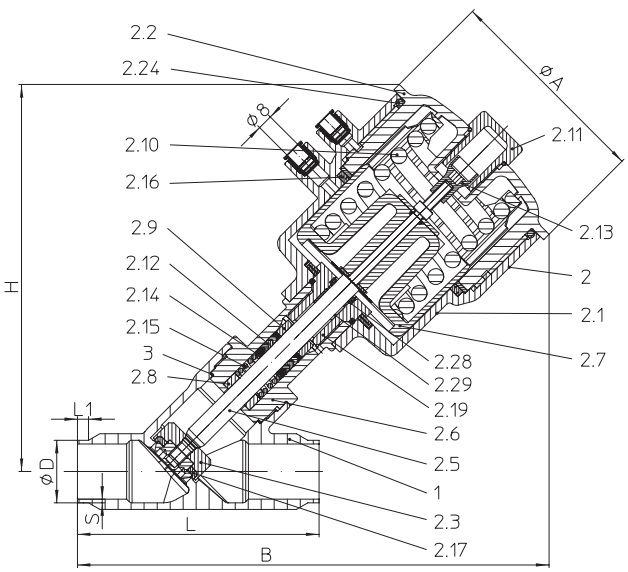

Fig. 350 Feder schließt (NC)

Figur	Nenndruck	Werkstoff	Nennweite
52.350....4	PN16	1.4408	DN15-50

Spindelabdichtung
- PTFE-Dachmanschetten -10°C bis 180°C (optional mit Haubenverlängerung bis 184°C)

Kegelausführung
- Absperrkegel mit PTFE-Weichdichtung

Abdichtung (Sitz / Kegel-Leckageklasse)
- Metall / PTFE - Leckageklasse A nach DIN EN 12266-1
- Metall / FPM - Leckageklasse A nach DIN EN 12266-1 (optional)

Antriebswerkstoff
- PA66 GF (max. Umgebungstemperatur +60°C)

Auszug möglicher Einsatzgebiete

Industrieanlagen, Verfahrenstechnik, Anlagenbau, etc.
(weitere Einsatzgebiete auf Anfrage)

Auszug möglicher Durchflussmedien

Kühlwasser, Warmwasser, Heißwasser, Wasserdampf, Öle, Luft, neutrale Gase, Laugen, Alkohole, etc.

(weitere Durchflussmedien auf Anfrage)

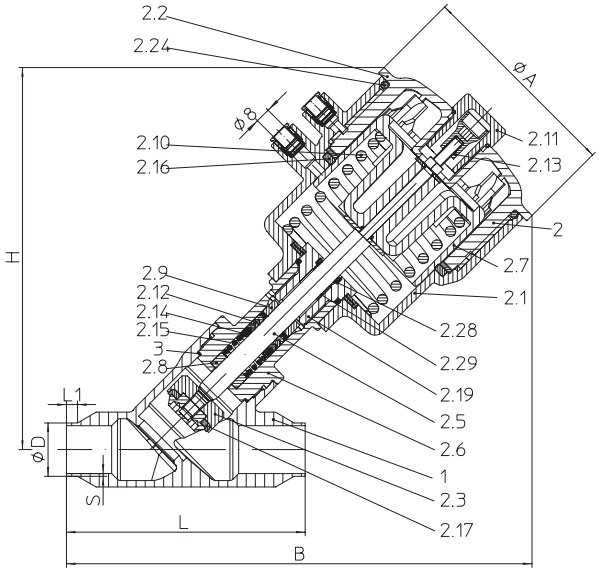

Fig. 350 Stelldruck schließt (optional) (NO)

Abmessungen und Gewichte

DN			15	20	25		32	40	50
Antrieb			ATG 50	ATG 50	ATG 50	ATG 80	ATG 80	ATG 80	ATG 80
H		(mm)	162	162	173	208	217	224	234
B		(mm)	199	206	219	254	269	281	297
ØA		(mm)	75	75	75	114	114	114	114
Leitungsanschluss nach ISO 4200	L	(mm)	100	115	130		145	160	175
	L1	(mm)	6	6	6		6	6	6
	ØD	(mm)	21,3	26,9	33,7		42,4	48,3	60,3
	S	(mm)	1,6	1,6	2		2	2	2
Leitungsanschluss nach DIN 11850	L	(mm)	100	115	130		130	145	160
	L1	(mm)	6	6	6		6	6	6
	ØD	(mm)	19	23	29		35	41	53
	S	(mm)	1,5	1,5	1,5		1,5	1,5	1,5
Gewicht (1.4408)		(kg)	1,3	1,4	1,8	2,7	3,3	3,6	4,6

Stelldruck (bei Anströmung gegen Schließrichtung des Kegels)

Funktion: Feder schließt (NC)

DN		15			20			25				32			40			50		
Antrieb		ATG 50			ATG 50			ATG 50	ATG 80			ATG 80		ATG 125	ATG 80	ATG 125		ATG 80	ATG 125	
Betriebsdruck max.	(bar)	6	10	16	6	10	16	6	6	10	16	6	10	16	6	10	16	4	6	10
Kvs-Wert	(m^3/h)	6,2			9,6			19,7	20,7			24,8		1)	36,1	1)		54,3	1)	
Hub	(mm)	15			15			15	20			20			20			20		
erforderlicher Stelldruck	(bar)	2,9	4,5	6,8	2,9	4,5	6,8	5,7	2	3,1	4,8	2,8	4,3		4,3			5		

1) siehe separates Datenblatt ATG125E

Stelldruck bei Anströmung in Schließrichtung des Kegels siehe Seite 10.

Stelldruckdiagramm (bei Anströmung gegen Schließrichtung des Kegels)

Funktion: Stelldruck schließt (optional) (NO)

Antrieb ATG 50

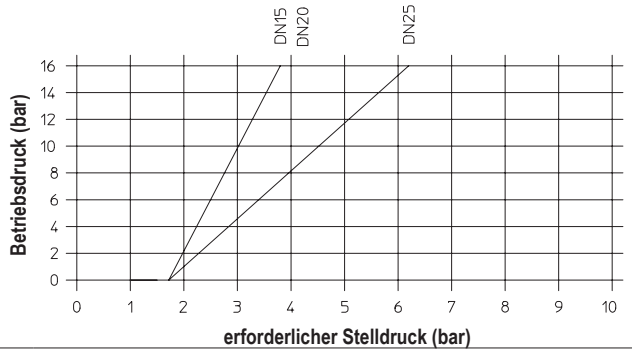

Antrieb ATG 80

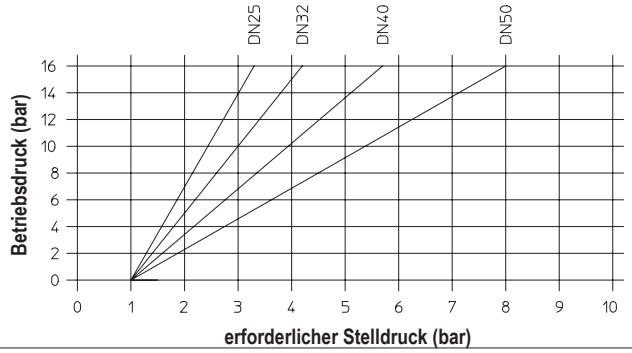

Teileliste

Pos.	Bezeichnung	Fig. 52.350....4
1	Gehäuse	GX5CrNiMo19-11-2, 1.4408
2	Oberteil, kpl. *	
2.1	Antriebsgehäuse	PA66 GF
2.2	Antriebsdeckel	PA66 GF
2.3	Kegel	X6CrNiMoTi17-12-2, 1.4571
2.5	Spindel	X2CrNiMo17-12-2, 1.4404
2.6	Haube	GX5CrNiMo19-11-2, 1.4408
2.7	Kolben	EN AW-AlCu6BiPb, EN AW-2011
2.8	Buchse	PTFE
2.9	Führungsbuchse	PA66 GF
2.10	Druckfeder	SH
2.11	Sichtfenster	PA transparent
2.12	Dachmanschetten	PTFE
2.13	Anzeige	PA66
2.14	Scheibe	1.4301
2.15	Druckfeder	X10CrNi18-8, 1.4310
2.16	Dichtring	NBR
2.17	Dichtring	PTFE
2.19	Verschraubung	X6CrNiMoTi17-12-2, 1.4571
2.24	O-Ring	NBR
2.28	Stangendichtung	FPM
2.29	Zylinderbuchse	Edelstahl / PTFE
3	Flachdichtung *	PTFE / Graphit

* Ersatzteile (Pos. 2.1 - 2.29 werden als Baugruppe geliefert)

Angaben / Einschränkungen der Regelwerke sind zu beachten!

Die Zulassung zur Herstellung gemäß TRB 801 Nr. 45 ist vorhanden.

Das Einsatzgebiet der Armatur unterliegt der Verantwortung des Anlagenplaners bzw. -betreibers.

Prozessventil in Schrägsitzform mit Flanschen und pneumatischem Antrieb

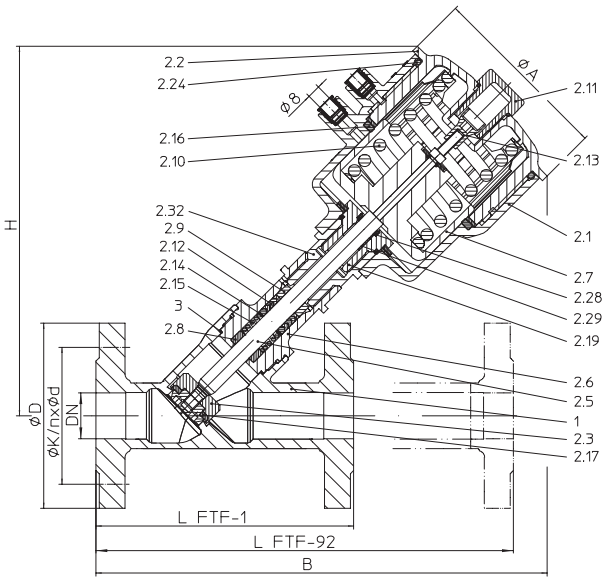

Fig. 350 Feder schließt (NC)

Figur	Nenndruck	Werkstoff	Nennweite
52.350....1	PN16	1.4408	DN15-50
Spindelabdichtung • PTFE-Dachmanschetten -10°C bis 184°C			
Kegelausführung • Absperrkegel mit PTFE-Weichdichtung			
Abdichtung (Sitz / Kegel-Leckageklasse) • Metall / PTFE - Leckageklasse A nach DIN EN 12266-1 • Metall / FPM - Leckageklasse A nach DIN EN 12266-1 (optional)			
Antriebswerkstoff • PA66 GF (max. Umgebungstemperatur +60°C)			

Auszug möglicher Einsatzgebiete

Industrieanlagen, Verfahrenstechnik, Anlagenbau, etc.
(weitere Einsatzgebiete auf Anfrage)

Auszug möglicher Durchflussmedien

Kühlwasser, Warmwasser, Heißwasser, Wasserdampf, Öle, Luft, neutrale Gase, Laugen, Alkohole, etc.

(weitere Durchflussmedien auf Anfrage)

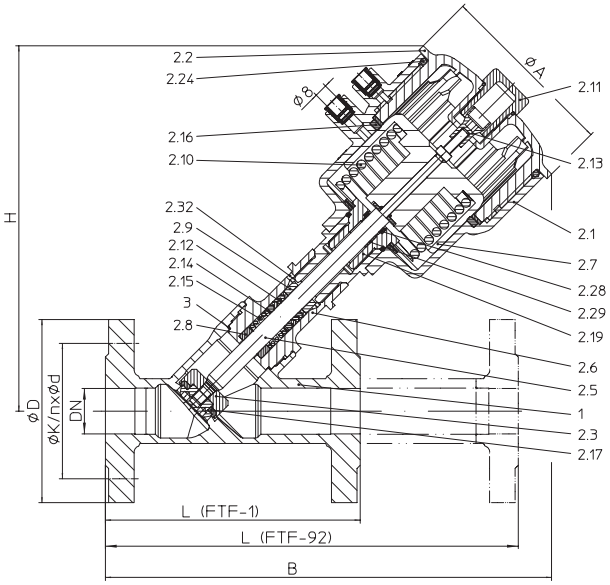

Fig. 350 Stelldruck schließt (optional) (NO)

Abmessungen und Gewichte

DN		15	20	25		32	40	50
Antrieb		ATG 50	ATG 50	ATG 50	ATG 80	ATG 80	ATG 80	ATG 80
L (FTF-1)	(mm)	130	150	160		180	200	230
L (FTF-92)	(mm)	230	260	260		300	300	350
H	(mm)	183	183	194	229	238	245	255
B	(mm)	223	236	245	280	291	301	324
ØA	(mm)	75	75	75	114	114	114	114
ØD	(mm)	95	105	115		140	150	165
ØK	(mm)	65	75	85		100	110	125
n x Ød	(n x mm)	4 x 14	4 x 14	4 x 14		4 x 18	4 x 18	4 x 18
Gewicht (FTF-1)	(kg)	2,9	3,4	4,5	5,3	6,9	7,9	10,3
Gewicht (FTF-92)	(kg)	3,2	3,7	5	5,8	7,5	8,6	11,3

Baulänge FTF Grundreihe 1 nach DIN EN 558 oder Baulänge FTF Grundreihe 92 nach DIN EN 558

Stelldruck (bei Anströmung gegen Schließrichtung des Kegels)

Funktion: Feder schließt (NC)

DN		15			20			25				32			40			50		
Antrieb		ATG 50			ATG 50			ATG 50	ATG 80			ATG 80		ATG 125	ATG 80	ATG 125		ATG 80	ATG 125	
Betriebsdruck max.	(bar)	6	10	16	6	10	16	6	6	10	16	6	10	16	6	10	16	4	6	10
Kvs-Wert	(m^3/h)	6,2			9,6			19,7	20,7			24,8		1)	36,1	1)		54,3	1)	
Hub	(mm)	15			15			15	20			20			20			20		
erforderlicher Stelldruck	(bar)	2,9	4,5	6,8	2,9	4,5	6,8	5,7	2	3,1	4,8	2,8	4,3		4,3			5		

1) siehe separates Datenblatt ATG125E

Stelldruck bei Anströmung in Schließrichtung des Kegels siehe Seite 10.

Stelldruckdiagramm (bei Anströmung gegen Schließrichtung des Kegels)

Funktion: Stelldruck schließt (optional) (NO)

Antrieb ATG 50

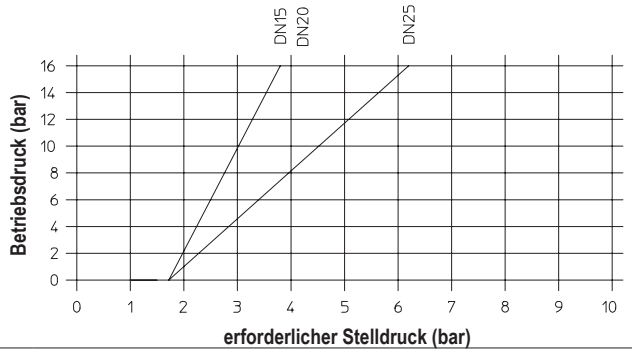

Antrieb ATG 80

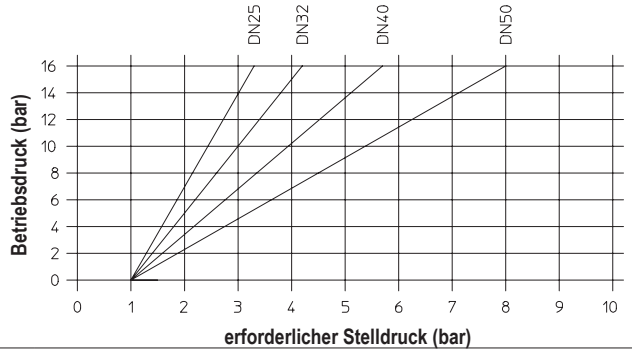

Teileliste

Pos.	Bezeichnung	Fig. 52.350....1
1	Gehäuse	GX5CrNiMo19-11-2, 1.4408
2	Oberteil, kpl. *	
2.1	Antriebsgehäuse	PA66 GF
2.2	Antriebsdeckel	PA66 GF
2.3	Kegel	X6CrNiMoTi17-12-2, 1.4571
2.5	Spindel	X2CrNiMo17-12-2, 1.4404
2.6	Haube	GX5CrNiMo19-11-2, 1.4408
2.7	Kolben	EN AW-AlCu6BiPb, EN AW-2011
2.8	Buchse	PTFE
2.9	Führungsbuchse	PA66 GF
2.10	Druckfeder	SH
2.11	Sichtfenster	PA transparent
2.12	Dachmanschetten	PTFE
2.13	Anzeige	PA66
2.14	Scheibe	1.4301
2.15	Druckfeder	X10CrNi18-8, 1.4310
2.16	Dichtring	NBR
2.17	Dichtring	PTFE
2.19	Verschraubung	X6CrNiMoTi17-12-2, 1.4571
2.24	O-Ring	NBR
2.28	Stangendichtung	FPM
2.29	Zylinderbuchse	Edelstahl / PTFE
2.32	Haubenverlängerung	X2CrNiMo17-12-2, 1.4404
3	Flachdichtung *	PTFE / Graphit

* Ersatzteile (Pos. 2.1 - 2.29 werden als Baugruppe geliefert)

Angaben / Einschränkungen der Regelwerke sind zu beachten!

Die Zulassung zur Herstellung gemäß TRB 801 Nr. 45 ist vorhanden.

Das Einsatzgebiet der Armatur unterliegt der Verantwortung des Anlagenplaners bzw. -betreibers.

Prozessventil in Schrägsitzform für Klemmverbindung und pneumatischem Antrieb

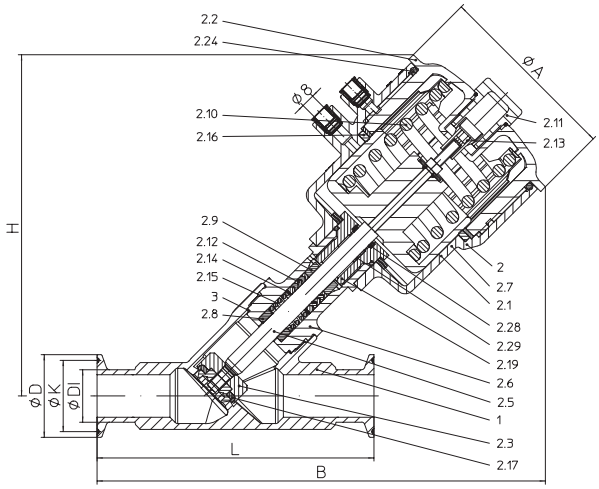

Fig. 350 Feder schließt (NC)

Figur	Nenndruck	Werkstoff	Nennweite
52.350....a	PN16	1.4408	DN15-50
Standard: Klemmverbindung nach DIN 32676 (BS4825-3 auf Anfrage)			
Spindelabdichtung • PTFE-Dachmanschetten -10°C bis 180°C (optional mit Haubenverlängerung bis 184°C)			
Kegelausführung • Absperrkegel mit PTFE-Weichdichtung			
Abdichtung (Sitz / Kegel-Leckageklasse) • Metall / PTFE - Leckageklasse A nach DIN EN 12266-1 • Metall / FPM - Leckageklasse A nach DIN EN 12266-1 (optional)			
Antriebswerkstoff • PA66 GF (max. Umgebungstemperatur +60°C)			

Auszug möglicher Einsatzgebiete

Industrieanlagen, Verfahrenstechnik, Anlagenbau, etc.
(weitere Einsatzgebiete auf Anfrage)

Auszug möglicher Durchflussmedien

Kühlwasser, Warmwasser, Heißwasser, Wasserdampf, Öle, Luft, neutrale Gase, Laugen, Alkohole, etc.

(weitere Durchflussmedien auf Anfrage)

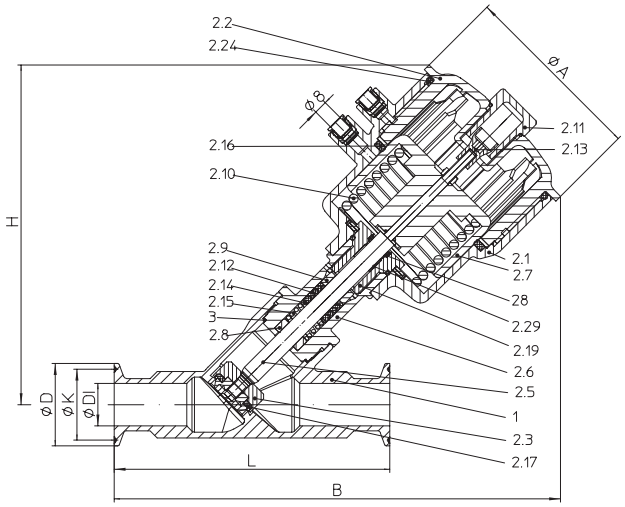

Fig. 350 Stelldruck schließt (optional) (NO)

Abmessungen und Gewichte

DN			15	20	25		32	40	50
Antrieb			ATG 50	ATG 50	ATG 50	ATG 80	ATG 80	ATG 80	ATG 80
H		(mm)	162	162	173	208	217	218	228
B		(mm)	225	225	239	274	290	295	311
ØA		(mm)	75	75	75	114	114	114	114
Klemmverbindung nach DIN 32676	L	(mm)	150	150	169		187	201	215
	ØD	(mm)	34	34	50,5		50,5	50,5	64
	K	(mm)	27,5	27,5	43,5		43,5	43,5	56,5
	ØDI	(mm)	16	20	26		32	38	50
Gewicht		(kg)	1,5	1,6	2,1	3	3,7	4	5

Baulänge FTF Grundreihe 1 nach DIN EN 558

Stelldruck (bei Anströmung gegen Schließrichtung des Kegels)

Funktion: Feder schließt (NC)

DN		15			20			25				32			40			50		
Antrieb		ATG 50			ATG 50			ATG 50	ATG 80			ATG 80		ATG 125	ATG 80	ATG 125		ATG 80	ATG 125	
Betriebsdruck max.	(bar)	6	10	16	6	10	16	6	6	10	16	6	10	16	6	10	16	4	6	10
Kvs-Wert	(m^3/h)	6,2			9,6			19,7	20,7			24,8		1)	36,1	1)		54,3	1)	
Hub	(mm)	15			15			15	20			20			20			20		
erforderlicher Stelldruck	(bar)	2,9	4,5	6,8	2,9	4,5	6,8	5,7	2	3,1	4,8	2,8	4,3		4,3			5		

1) siehe separates Datenblatt ATG125E

Stelldruck bei Anströmung in Schließrichtung des Kegels siehe Seite 10.

Stelldruckdiagramm (bei Anströmung gegen Schließrichtung des Kegels)

Funktion: Stelldruck schließt (optional) (NO)

Antrieb ATG 50

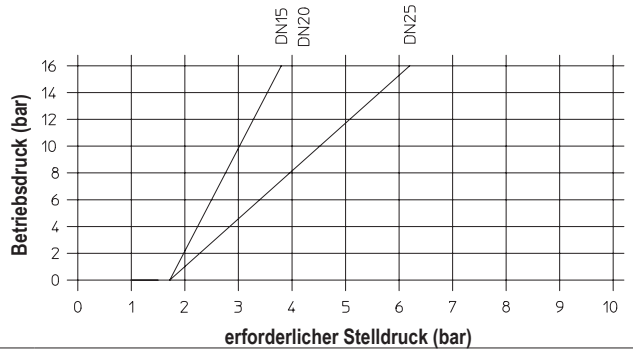

Antrieb ATG 80

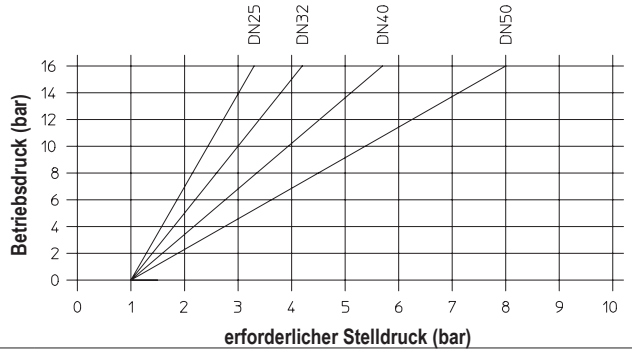

Teileliste

Pos.	Bezeichnung	Fig. 52.350....a
1	Gehäuse	GX5CrNiMo19-11-2, 1.4408
2	Oberteil, kpl. *	
2.1	Antriebsgehäuse	PA66 GF
2.2	Antriebsdeckel	PA66 GF
2.3	Kegel	X6CrNiMoTi17-12-2, 1.4571
2.5	Spindel	X2CrNiMo17-12-2, 1.4404
2.6	Haube	GX5CrNiMo19-11-2, 1.4408
2.7	Kolben	EN AW-AlCu6BiPb, EN AW-2011
2.8	Buchse	PTFE
2.9	Führungsbuchse	PA66 GF
2.10	Druckfeder	SH
2.11	Sichtfenster	PA transparent
2.12	Dachmanschetten	PTFE
2.13	Anzeige	PA66
2.14	Scheibe	1.4301
2.15	Druckfeder	X10CrNi18-8, 1.4310
2.16	Dichtring	NBR
2.17	Dichtring	PTFE
2.19	Verschraubung	X6CrNiMoTi17-12-2, 1.4571
2.24	O-Ring	NBR
2.28	Stangendichtung	FPM
2.29	Zylinderbuchse	Edelstahl / PTFE
3	Flachdichtung *	PTFE / Graphit

* Ersatzteile (Pos. 2.1 - 2.29 werden als Baugruppe geliefert)

Angaben / Einschränkungen der Regelwerke sind zu beachten!

Die Zulassung zur Herstellung gemäß TRB 801 Nr. 45 ist vorhanden.

Das Einsatzgebiet der Armatur unterliegt der Verantwortung des Anlagenplaners bzw. -betreibers.

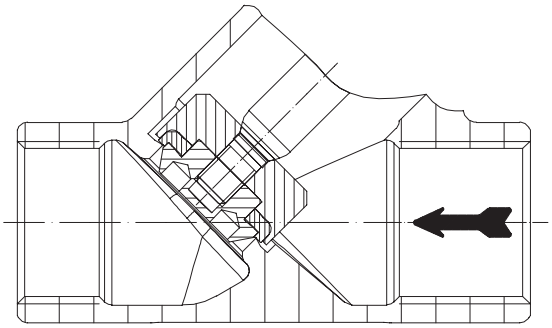

Stelldruckdiagramm (bei Anströmung in Schließrichtung des Kegels)

Funktion: Feder schließt (NC),

Antrieb ATG 50

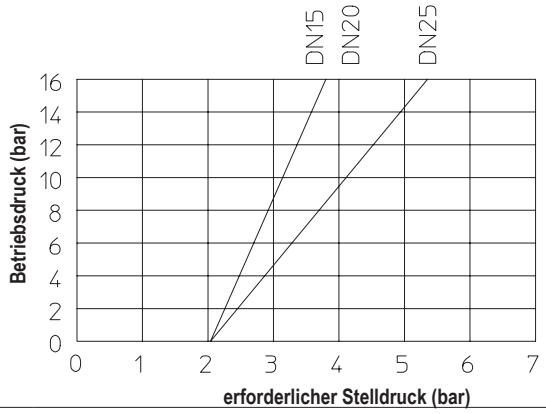

Antrieb ATG 80

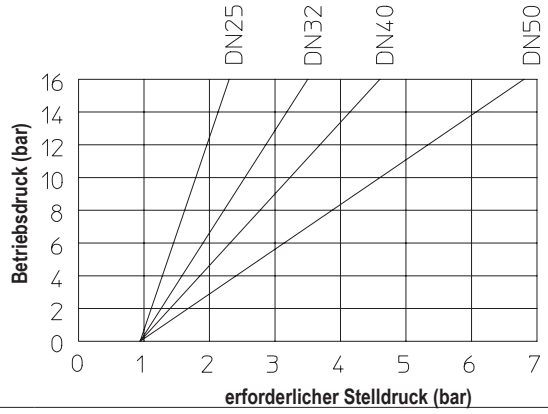

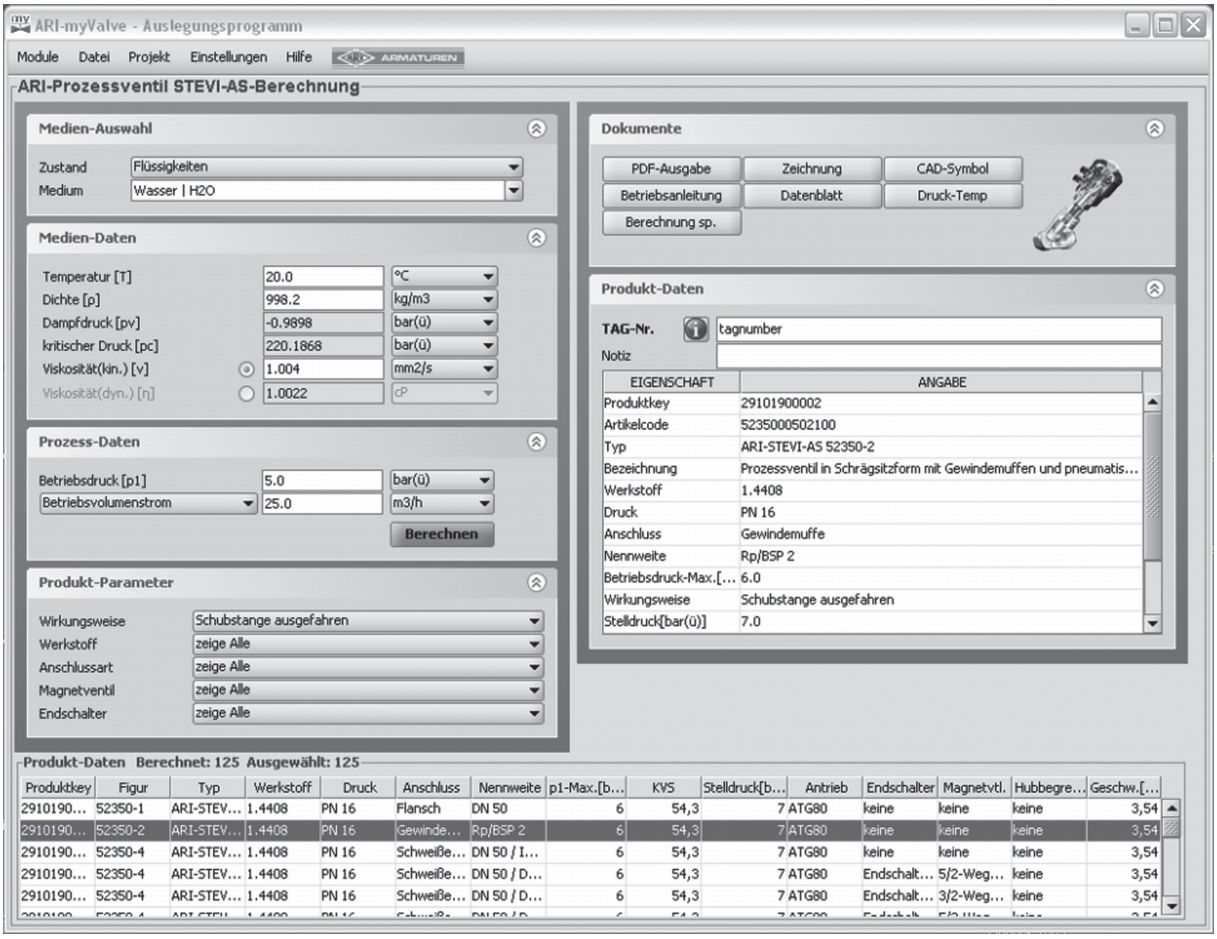

MyValve - Auslegungsprogramm

Inhalte:

Modul ARI-Prozessventil STEVI-AS-Berechnung

- Größenbemessung (Berechnung und Auswahl der Ventilgröße bei gegebener Temperatur, Durchflussmenge und Betriebsdruck)

Medien:

Integrierte Mediendatenbank (über 160 Stoffe) mit Zuständen:

- Gase / Dämpfe
- Wasserdampf (gesättigt und überhitzt)
- Flüssigkeiten

Besonderheiten:

- Projektverwaltung der Berechnungs- und Produktdaten incl. Ersatzteilzeichnung pro Projekt- und Tag-Nummer
- Direkte Ausgabe der Berechnungs- und Produktdaten im PDF-Format
- Produktdaten können für eine direkte Bestellung genutzt werden
- SI- und ANSI-Einheiten mit einzelner direkter Umrechnung ineinander
- Einstellung mit Überdruck oder Absolutdruck
- Alle ARI-**Prozessventile** in einer Datenbank integriert
- Direkter Zugriff pro Produkt auf Datenblätter, Betriebsanleitungen, Druck-Termperatur-Diagramme und Ersatzteilzeichnungen
- Betrieb im Firmennetzwerk möglich (keine aufwendige Installation auf einzelnen PC's notwendig)

Systemvoraussetzungen:

Windows-Betriebssysteme, Linux, etc.

Druck-Temperatur-Zuordnung nach DIN EN 1092-1

Werkstoff			-60°C bis <-10°C	-10°C bis 100°C	150°C	180°C
1.4408	**PN16**	(bar)	16	16	14,5	13,1

Zwischenwerte der max. zulässigen Betriebsdrücke dürfen durch lineare Interpolation zwischen dem nächstliegenden niederen und höheren Temperaturwert errechnet werden.

Optionen

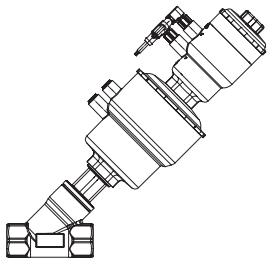

Endschalter, mechanisch oder induktiv

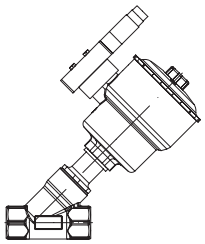

3/2-Wege NAMUR-Magnetventile
(inkl. Adapterplatte)

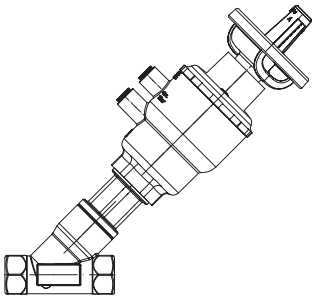

Handnotbetätigung
(Funktion: Feder schließt (NC),
bei Anströmung gegen Schließrichtung des Kegels)

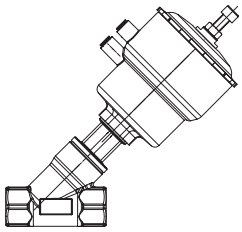

Hubbegrenzung

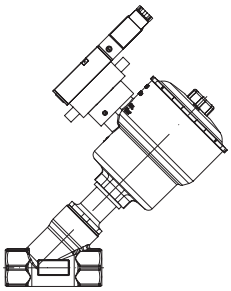

3/2-Wege NAMUR-Magnetventile
mit Drosselklappe

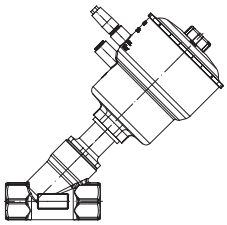

Schalldämpfer

Bei Bestellung bitte angeben:

- Figur-Nummer
- Nennweite
- Nenndruck
- Gehäusewerkstoff
- Kegelausführung
- Spindelabdichtung
- Antriebsausführung
- Evtl. Sonderausführungen / Zubehör

Der Einsatz im Ex-Bereich (ATEX) ist bei der Bestellung anzugeben.

Maße in mm
Gewichte in kg
Drücke in barü (Überdruck)
1 bar ≙ 10^5 Pa ≙ 0,1 MPa
Kvs in m^3/h

Beispiel:

Figur 52.350; Nennweite DN25; Nenndruck PN16; Gehäusewerkstoff 1.4408; Absperrkegel; Spindelabdichtung PTFE-Dachmanschette; pneumatischer Antrieb ATG50.

Technik mit Zukunft.
DEUTSCHE QUALITÄTSARMATUREN

ARI-Armaturen Albert Richter GmbH & Co. KG, D-33756 Schloß Holte-Stukenbrock,
Tel. +49 (0)5207 / 994-0, Telefax +49 (0)5207 / 994-297 oder 298 Internet: http://www.ari-armaturen.com E-mail: info.vertrieb@ari-armaturen.com