## Stellventil in Durchgangsform mit Flanschen und schaftgeführtem Kegel
## DN 15 - 150

### ARI-STEVI® 470 / 471
### Elektrischer Antrieb ARI-PREMIO

- Schutzart IP 65
- 2 Drehmomentschalter
- Handnotbetätigung
- Zusatzgeräte lieferbar, z.B. Potentiometer

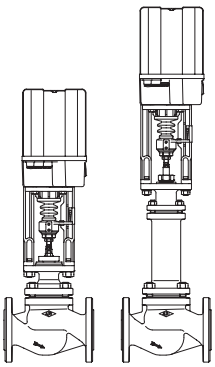

Seite 2

### ARI-STEVI® 470 / 471
### Elektrischer Antrieb AUMA SAR

- E-Antrieb mit hohen Stellkräften
- Schutzart IP 67
- 2 Drehmomentschalter
- 2 Wegschalter
- Handnotbetätigung
- Thermoschutz des Motors
- Zusatzgeräte lieferbar, z.B. Potentiometer
- Ex-Ausführung lieferbar

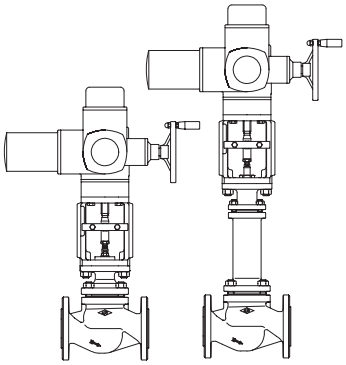

Seite 6

### ARI-STEVI® 470 / 471
### Pneumatischer Antrieb ARI-DP

- Antrieb reversierbar
- Antrieb mit Rollmembran
- Stelldruck max. 6 bar
- Spindel durch Faltenbalg geschützt
- Wartungsarme O-Ring-Abdichtung mit flexibler Führung
- Anbau von Zusatzteilen gemäß DIN IEC 60534-6

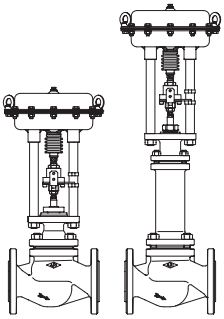

Seite 14

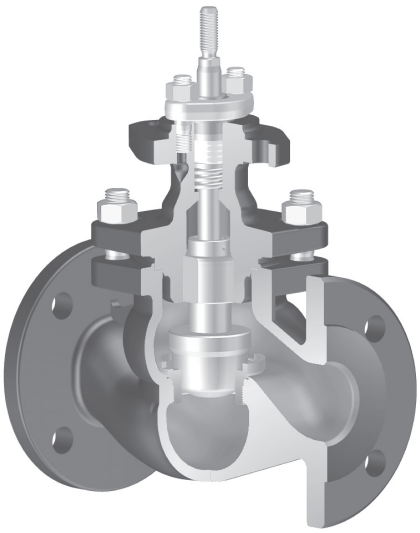

Fig. 470

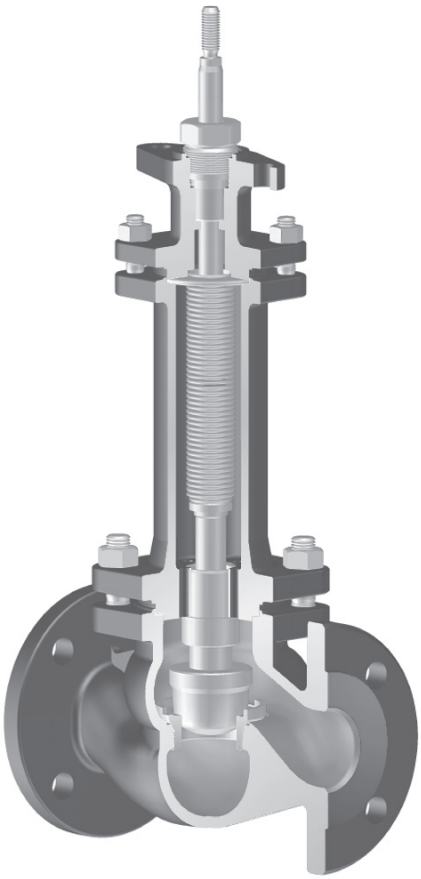

Fig. 471

**Merkmale:**

- Kompakte Baureihe
- Präzisions-Spindelführung
- Spindel prägepoliert
- Konische Sitzabdichtung
- Sitz- und Kegelgarnituren auswechselbar
- Sitzring geschraubt
- 6 Kvs-Werte reduzierbar
- Stellverhältnis 50 : 1
- Stabile Kegelführung
- Federbelastete PTFE-Dachmanschetten
- Doppelwandiger Faltenbalg
- Mechanische Hubanzeige

## Stellventil in Durchgangsform mit elektrischem Antrieb ARI-PREMIO

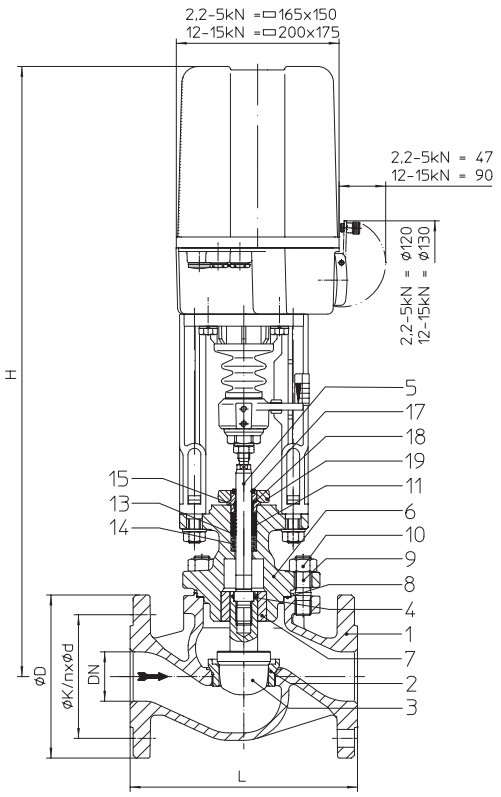


Fig. 470

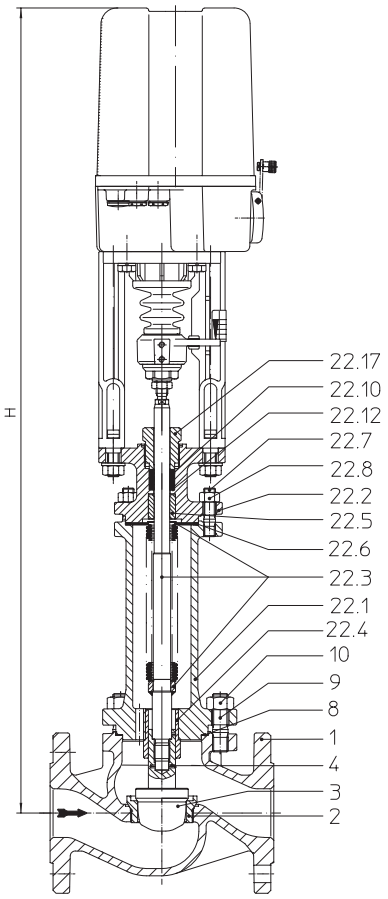


Fig. 471

| Figur | Nenndruck | Werkstoff | Nennweite |
|---|---|---|---|
| 12.470 / 12.471 | PN16 | EN-JL1040 | DN15-150 |
| 22.470 / 22.471 | PN16 | EN-JS1049 | DN15-150 |
| 23.470 / 23.471 | PN25 | EN-JS1049 | DN15-150 |
| 34.470 / 34.471 | PN25 | 1.0619+N | DN15-150 |
| 35.470 / 35.471 | PN40 | 1.0619+N | DN15-150 |
| Andere Werkstoffe und Ausführungen auf Anfrage. | | | |

**Spindelabdichtung**

Fig. 470:
- PTFE-Dachmanschetten -10°C bis 220°C
- PTFE-Packung -10°C bis 250°C
- Reingraphit-Packung -10°C bis 450°C

Fig. 471:
- Edelstahl-Faltenbalg mit Sicherheitsstopfbuchse -60°C bis 450°C

**Kegelausführung**

standard:
- Parabolkegel, metallisch dichtend

optional:
- Parabolkegel mit PTFE-Weichdichtung (max. 200°C)
- Laternenkegel, metallisch dichtend
- Lochkegel, metallisch dichtend
- Druckentlasteter Parabolkegel (oder Lochkegel), metallisch dichtend.
  Werkstoff des Kolbendichtelementes:
  PTFE mit Edelstahlfeder (max. 200°C)

**Führung**
- Parabolkegel: Kegelschaft-Führung
- Loch-/Laternenkegel: Kegelschaft- und Sitzring-Führung

**Kennlinie**
- wahlweise gleichprozentig oder linear
  (ab Kvs 100 modifiziert gleichprozentig)
  (Kleinst-Kvs-Wert ≤ 0,63 nur gleichprozentig)

**Stellverhältnis**
- 50 : 1 bei Ausführung mit Parabolkegel
- 30 : 1 bei Ausführung mit Loch-/Laternenkegel

**Abdichtung (Sitz / Kegel-Leckageklasse)**
- Metall / Metall - Leckageklasse IV nach DIN EN 1349 oder IEC 60534-4
- Metall / Weichstoff - Leckageklasse VI nach DIN EN 1349 oder IEC 60534-4
  (ab Kvs 1,0)

Schließdrücke siehe Seite 4-5.

Technische Daten zum Antrieb siehe entsprechendes Datenblatt des Antriebs.

**Auszug möglicher Einsatzgebiete**

Industrieanlagen, Verfahrenstechnik, Anlagenbau, etc.
(weitere Einsatzgebiete auf Anfrage)

**Auszug möglicher Durchflussmedien**

Fig. 470: Kühlwasser, Kühlsohle, Warmwasser, Heißwasser, Wasserdampf, Gas, etc.

Fig. 471: Kältemittel, Kühlwasser, Warmwasser, Heißwasser, Wärmeträgeröl, Wasserdampf, Gas, etc.

(weitere Durchflussmedien auf Anfrage)

**Abmessungen und Gewichte**

| DN | | | | 15 | 20 | 25 | 32 | 40 | 50 | 65 | 80 | 100 | 125 | 150 |
|---|---|---|---|---|---|---|---|---|---|---|---|---|---|---|
| L | | | (mm) | 130 | 150 | 160 | 180 | 200 | 230 | 290 | 310 | 350 | 400 | 480 |
| Fig. 470 | H | | (mm) | 584 | 584 | 587 | 587 | 618 | 618 | 614 | 647 | 649 | 726 | 731 |
| | ARI-PREMIO 2,2 kN | PN16/25 | (kg) | 12,2 | 13,1 | 13,9 | 15,4 | 20,2 | 21,9 | 26,4 | 36,4 | 50 | 71 | 98 |
| | | PN40 | (kg) | 12,8 | 13,9 | 14,9 | 16,9 | 21,9 | 23,9 | 29,4 | 40,9 | 57 | 82 | 114 |
| | ARI-PREMIO 5 kN | PN16/25 | (kg) | 13,3 | 14,2 | 15 | 16,5 | 21,3 | 23 | 27,5 | 37,5 | 52 | 73 | 100 |
| | | PN40 | (kg) | 13,9 | 15 | 16 | 18 | 23 | 25 | 30,5 | 42 | 58 | 84 | 116 |
| | H | | (mm) | -- | -- | -- | -- | 768 | 768 | 764 | 797 | 799 | 874 | 879 |
| | ARI-PREMIO 12 kN | PN16/25 | (kg) | -- | -- | -- | -- | 25,3 | 27 | 31,5 | 41,5 | 56 | 77 | 104 |
| | ARI-PREMIO 15 kN | PN40 | (kg) | -- | -- | -- | -- | 27 | 29 | 34,5 | 46 | 62 | 88 | 120 |
| Fig. 471 | H | | (mm) | 741 | 741 | 744 | 744 | 829 | 829 | 838 | 847 | 877 | 1052 | 1058 |
| | ARI-PREMIO 2,2 kN | PN16/25 | (kg) | 14,3 | 15,2 | 15,8 | 17,3 | 23,4 | 25,7 | 35,1 | 43,9 | 58 | 86 | 112 |
| | | PN40 | (kg) | 15,2 | 16,9 | 16,8 | 18,4 | 24 | 26,5 | 36,9 | 45,9 | 62 | 95 | 120 |
| | ARI-PREMIO 5 kN | PN16/25 | (kg) | 15,4 | 16,3 | 16,9 | 18,4 | 24,5 | 26,8 | 36,2 | 44,2 | 60 | 87 | 113 |
| | | PN40 | (kg) | 16,3 | 17,2 | 17,9 | 19,5 | 25,1 | 27,6 | 38 | 47 | 63 | 96 | 121 |
| | H | | (mm) | -- | -- | -- | -- | 979 | 979 | 988 | 997 | 1027 | 1200 | 1206 |
| | ARI-PREMIO 12 kN | PN16/25 | (kg) | -- | -- | -- | -- | 28,5 | 30,8 | 40,2 | 48,2 | 64 | 91 | 117 |
| | ARI-PREMIO 15 kN | PN40 | (kg) | -- | -- | -- | -- | 29,1 | 31,6 | 42 | 51 | 67 | 100 | 125 |
| Standard-Flanschmaße siehe Seite 23. | | | | | | | | | | | | | | |

Baulänge FTF Grundreihe 1 nach DIN EN 558

**Teileliste**

| Pos. | Bezeichnung | Fig. 12.470<br>Fig. 12.471 | Fig. 22.470 / Fig. 23.470<br>Fig. 22.471 / Fig. 23.471 | Fig. 34.470 / Fig. 35.470<br>Fig. 34.471 / Fig. 35.471 |
|---|---|---|---|---|
| 1 | Gehäuse | EN-GJL-250 , EN-JL1040 | EN-GJS-400-18U-LT, EN-JS1049 | GP240GH+N, 1.0619+N |
| 2 | Sitzring * | X20Cr13+QT, 1.4021+QT | | |
| 3 | Kegel * | X20Cr13+QT, 1.4021+QT | | |
| 4 | Spannhülse * | X10CrNi18-8, 1.4310 | | |
| 5 | Spindel * | X20Cr13+QT, 1.4021+QT | | |
| 6 | Traversendeckel | EN-GJS-400-18U-LT, EN-JS1049 | | GP240GH+N, 1.0619+N |
| 7 | Führungsbuchse | X20Cr13+QT, 1.4021+QT (gehärtet) | | |
| 8 | Flachdichtung * | Reingraphit (mit CrNi-Stahlfolieneinlage) | | |
| 9 | Stiftschrauben | 25CrMo4, 1.7218 | | |
| 10 | Sechskantmuttern | C35E, 1.1181 | | |
| 11 | Dachmanschetten * | PTFE | | |
| 13 | Scheibe * | X5CrNi18-10, 1.4301 | | |
| 14 | Druckfeder * | X10CrNi18-8, 1.4310 | | |
| 15 | Führungsband * | PTFE25%C | | |
| 17 | Abstreifer * | PTFE | | |
| 18 | Spindelführung * | X8CrNiS18-9, 1.4305 | | |
| 19 | Stopfbuchsbrille | P250GH, 1.0460 | | |
| 20 | Stiftschrauben (siehe Seite 24) | A4-70 | | |
| 21 | Sechskantmuttern (siehe Seite 24) | A4 | | |
| 22.1 | Faltenbalggehäuse | EN-GJS-400-18U-LT, EN-JS1049 | | GP240GH+N, 1.0619+N |
| 22.2 | Traversendeckel | EN-GJS-400-18U-LT, EN-JS1049 | | GP240GH+N, 1.0619+N |
| 22.3 | Spindel- / Faltenbalgeinheit * | X20Cr13+QT, 1.4021+QT / X6CrNiTi18-10, 1.4541 | | |
| 22.4 | Führungsbuchse | X20Cr13+QT, 1.4021+QT (gehärtet) | | |
| 22.5 | Führungsbuchse | X20Cr13+QT, 1.4021+QT (gehärtet) | | |
| 22.6 | Flachdichtung * | Reingraphit (mit CrNi-Stahlfolieneinlage) | | |
| 22.7 | Stiftschrauben | 25CrMo4, 1.7218 | | |
| 22.8 | Sechskantmuttern | C35E, 1.1181 | | |
| 22.10 | Packungsringe * | Reingraphit | | |
| 22.12 | Scheibe * | X5CrNi18-10, 1.4301 | | |
| 22.17 | Verschraubung * | X8CrNiS18-9, 1.4305 | | |
| * Ersatzteile | | | | |

Angaben / Einschränkungen der Regelwerke sind zu beachten!

ARI-Armaturen aus EN-JL1040 sind für den Einsatz in Anlagen nach TRD 110 nicht freigegeben.

Die Zulassung zur Herstellung gemäß TRB 801 Nr. 45 ist vorhanden. (EN-JL1040 ist nach TRB 801 Nr. 45 nicht zugelassen.)

Das Einsatzgebiet der Armatur unterliegt der Verantwortung des Anlagenplaners bzw. -betreibers.

**max. zulässige Schließdrücke** bei Anströmung gegen Schließrichtung des Kegels und bei P2 = 0.
Begrenzung durch Druck-Temperatur-Zuordnung beachten, siehe Seite 23.

| DN | | | 15 | | | | 20 | | | | | 25 | | | | | | 32 | | | 40 | | |
|---|---|---|---|---|---|---|---|---|---|---|---|---|---|---|---|---|---|---|---|---|---|---|---|
| Standard [3] Kvs-Werte | Sitz-Ø (mm) | | | | | 18 | | | | | 22 | | | | | | 25 | | | 32 | | | 40 |
| | Kvs-Werte | | | | | 4 | | | | | 6,3 | | | | | | 10 | | | 16 | | | 25 |
| | Hub (mm) | | | | | 20 | | | | | 20 | | | | | | 20 | | | 20 | | | 30 |
| Reduzierte Kvs-Werte | Sitz-Ø (mm) | | 3 | 5 | 12 | | 3 | 5 | 12 | 18 | | 3 | 5 | 12 | 18 | 22 | | 22 | 25 | | 25 | 32 | |
| | Kvs-Werte | | 0,25/ 0,16/ 0,1 | 0,63/ 0,4 | 2,5/ 1,6/ 1 | | 0,25/ 0,16/ 0,1 | 0,63/ 0,4 | 2,5/ 1,6/ 1 | 4 | | 0,25/ 0,16/ 0,1 | 0,63/ 0,4 | 2,5/ 1,6/ 1 | 4 | 6,3 | | 6,3 | 10 | | 10 | 16 | |
| | Hub (mm) | | 20 | 20 | 20 | | 20 | 20 | 20 | 20 | | 20 | 20 | 20 | 20 | 20 | | 20 | 20 | | 20 | 20 | |
| max. zul. Differenzdruck bei Durchfluss (bar) | Parabolkegel | | 40 | 40 | 40 | 40 | 40 | 40 | 40 | 40 | 40 | 40 | 40 | 40 | 40 | 40 | 40 | 40 | 40 | 40 | 40 | 40 | 30 |
| | Laternenkegel | | | | | | | | | | | | | | | | | | | | | | |
| Antrieb [1] **ARI-PREMIO 2,2 kN** | Schließdruck (bar) | **I.** | 40 | 40 | 40 | 40 | 40 | 40 | 40 | 40 | 40 | 40 | 40 | 40 | 40 | 40 | 35,9 | 40 | 35,9 | 21,6 | 35,2 | 21,1 | 13,2 |
| | | **II.** | 40 | 40 | 40 | 40 | 40 | 40 | 40 | 40 | 40 | 40 | 40 | 40 | 40 | 40 | 33,7 | 40 | 33,7 | 20,2 | 32,1 | 19,2 | 11,9 |
| | | **III.** | 33,3 | 33 | 32 | 31,1 | 33,3 | 33 | 32 | 31,1 | 30,5 | 31,8 | 31,5 | 30,5 | 29,6 | 29,1 | 28,6 | 29,1 | 28,6 | 18 | 28,6 | 18 | 11,2 |
| | Stellzeit [2] (s) (Stellgeschw. 0,38 mm/s) | | 53 | | | | 53 | | | | | 53 | | | | | | 53 | | | 53 | | 79 |
| Antrieb [1] **ARI-PREMIO 5 kN** | Schließdruck (bar) | **I.** | | | | | | | | | | | | | | | 40 | | 40 | 40 | 40 | 40 | 34,6 |
| | | **II.** | | | | | | | | | | | | | | | 40 | | 40 | 40 | 40 | 40 | 33,4 |
| | | **III.** | 40 | 40 | 40 | 40 | 40 | 40 | 40 | 40 | 40 | 40 | 40 | 40 | 40 | 40 | 40 | 40 | 40 | 40 | 40 | 40 | 32,6 |
| | Stellzeit [2] (s) (Stellgeschw. 0,38 mm/s) | | 53 | | | | 53 | | | | | 53 | | | | | | 53 | | | 53 | | 79 |
| Antrieb [1] **ARI-PREMIO 12 kN** | Schließdruck (bar) | **I.** | | | | | | | | | | | | | | | | | | | | | 40 |
| | | **II.** | | | | | | | | | | | | | | | | | | | | | 40 |
| | | **III.** | | | | | | | | | | | | | | | | | | | | | 40 |
| | Stellzeit [2] (s) (Stellgeschw. 0,38 mm/s) | | | | | | | | | | | | | | | | | | | | | | 79 |

**I. Fig. 470: PTFE-Dachmanschetten; II. Fig. 470: PTFE- / Reingraphit-Packung; III. Fig. 471: Faltenbalgabdichtung**

[1] Motorspannung: 230V 50Hz
Sonderspannungen: 24V 50/60Hz; 115V 50/60Hz; 230V 60Hz
Weitere Technische Daten zum Antrieb siehe Datenblatt ARI-PREMIO.

[2] Die angegebenen Stellzeiten gelten für die Frequenz 50Hz.

[3] Nicht für Lochkegel (Darstellung auf Seite 24) siehe „Auswahl ARI-STEVI“ im Technischen Anhang.

**max. zulässige Schließdrücke** bei Anströmung gegen Schließrichtung des Kegels und bei $P_2 = 0$
(Begrenzung durch PN beachten, siehe Seite 23. Kegelausführung gemäß „Auswahl STEVI“, siehe Techn. Anhang.)

| DN | | | 50 | | | 65 | | | 80 | | | 100 | | | 125 | | | 150 | | |
|---|---|---|---|---|---|---|---|---|---|---|---|---|---|---|---|---|---|---|---|---|
| Standard [3] Kvs-Werte | Sitz-Ø (mm) | | | | 50 | | | 65 | | | 80 | | | 100 | | | 125 | | | 150 |
| | Kvs-Werte | | | | 40 | | | 63 | | | 100 | | | 160 | | | 250 | | | 400 |
| | Hub (mm) | | | | 30 | | | 30 | | | 30 | | | 30 | | | 50 | | | 50 |
| Reduzierte Kvs-Werte | Sitz-Ø (mm) | | 32 | 40 | | 40 | 50 | | 50 | 65 | | 65 | 80 | | 80 | 100 | | 100 | 125 | |
| | Kvs-Werte | | 16 | 25 | | 25 | 40 | | 40 | 63 | | 63 | 100 | | 100 | 160 | | 160 | 250 | |
| | Hub (mm) | | 20 | 30 | | 30 | 30 | | 30 | 30 | | 30 | 30 | | 30 | 30 | | 30 | 50 | |
| max. zul. Differenzdruck bei Durchfluss (bar) | Parabolkegel | | 40 | 30 | 30 | 30 | 30 | 15 | 30 | 15 | 8 | 15 | 8 | 4 | 8 | 4 | 2 | 4 | 2 | 2 |
| | Laternenkegel | | | | | | | 30 | | 30 | 30 | 30 | 30 | 25 | 30 | 25 | 15 | 25 | 15 | 15 |
| Antrieb [1] **ARI-PREMIO 2,2 kN** | Schließdruck (bar) | **I.** | 21,1 | 13,2 | 8,1 | 13,2 | 8,1 | 4,5 | 8 | 4,4 | 2,7 | 4,4 | 2,7 | 1,5 | 2,7 | 1,5 | | 1,5 | | |
| | | **II.** | 19,2 | 11,9 | 7,3 | 11,9 | 7,3 | 4 | 7,1 | 3,9 | 2,3 | 3,9 | 2,3 | 1,3 | 2,3 | 1,3 | | 1,3 | | |
| | | **III.** | 18 | 11,2 | 6,8 | 11,2 | 6,8 | 3,7 | 6,8 | 3,7 | 2,2 | 3,7 | 2,2 | 1,2 | 1,9 | 1 | | 1 | | |
| | Stellzeit [2] (s) (Stellgeschw. 0,38 mm/s) | | 53 | 79 | | 79 | | | 79 | | | 79 | | | 79 | | | 79 | | |
| Antrieb [1] **ARI-PREMIO 5 kN** | Schließdruck (bar) | **I.** | 40 | 34,6 | 21,9 | 34,6 | 21,9 | 12,7 | 21,8 | 12,6 | 8,2 | 12,6 | 8,2 | 5 | 8,2 | 5 | 3,1 | 5 | 3,1 | 2 |
| | | **II.** | 40 | 33,4 | 21,1 | 33,4 | 21,1 | 12,2 | 20,9 | 12,1 | 7,8 | 12,1 | 7,8 | 4,8 | 7,8 | 4,8 | 2,9 | 4,8 | 2,9 | 1,9 |
| | | **III.** | 40 | 32,6 | 20,6 | 32,6 | 20,6 | 11,9 | 20,6 | 11,9 | 7,7 | 11,9 | 7,7 | 4,7 | 7,4 | 4,5 | 2,8 | 4,5 | 2,8 | 1,8 |
| | Stellzeit [2] (s) (Stellgeschw. 0,38 mm/s) | | 53 | 79 | | 79 | | | 79 | | | 79 | | | 79 | | 132 | 79 | 132 | |
| Antrieb [1] **ARI-PREMIO 12 kN** | Schließdruck (bar) | **I.** | | 40 | 40 | 40 | 40 | 33,3 | 40 | 33,2 | 21,8 | 33,2 | 21,8 | 13,8 | 21,8 | 13,8 | 8,7 | 13,8 | 8,7 | 5,9 |
| | | **II.** | | 40 | 40 | 40 | 40 | 32,8 | 40 | 32,7 | 21,5 | 32,7 | 21,5 | 13,6 | 21,5 | 13,6 | 8,6 | 13,6 | 8,6 | 5,8 |
| | | **III.** | | 40 | 40 | 40 | 40 | 32,5 | 40 | 32,5 | 21,3 | 32,5 | 21,3 | 13,5 | 21 | 13,3 | 8,4 | 13,3 | 8,4 | 5,7 |
| | Stellzeit [2] (s) (Stellgeschw. 0,38 mm/s) | | | 79 | | 79 | | | 79 | | | 79 | | | 79 | | 132 | 79 | 132 | |
| Antrieb [1] **ARI-PREMIO 15 kN** | Schließdruck (bar) | **I.** | | | | | | 40 | | 40 | 27,7 | 40 | 27,7 | 17,6 | 27,7 | 17,6 | 11,1 | 17,6 | 11,1 | 7,6 |
| | | **II.** | | | | | | 40 | | 40 | 27,3 | 40 | 27,3 | 17,3 | 27,3 | 17,3 | 11 | 17,3 | 11 | 7,5 |
| | | **III.** | | | | | | 40 | | 40 | 27,2 | 40 | 27,2 | 17,3 | 26,9 | 17,1 | 10,8 | 17,1 | 10,8 | 7,4 |
| | Stellzeit [2] (s) (Stellgeschw. 0,38 mm/s) | | | | | | | 79 | | 79 | | 79 | | | 79 | | 132 | 79 | 132 | |

**I. Fig. 470: PTFE-Dachmanschetten; II. Fig. 470: PTFE- / Reingraphit-Packung; III. Fig. 471: Faltenbalgabdichtung**

[1] Motorspannung: 230V 50Hz
Sonderspannungen: 24V 50/60Hz; 115V 50/60Hz; 230V 60Hz
Weitere Technische Daten zum Antrieb siehe Datenblatt ARI-PREMIO.

[2] Die angegebenen Stellzeiten gelten für die Frequenz 50Hz.

[3] Nicht für Lochkegel (Darstellung auf Seite 24) siehe „Auswahl ARI-STEVI“ im Technischen Anhang.

## Stellventil in Durchgangsform mit elektrischem Antrieb AUMA

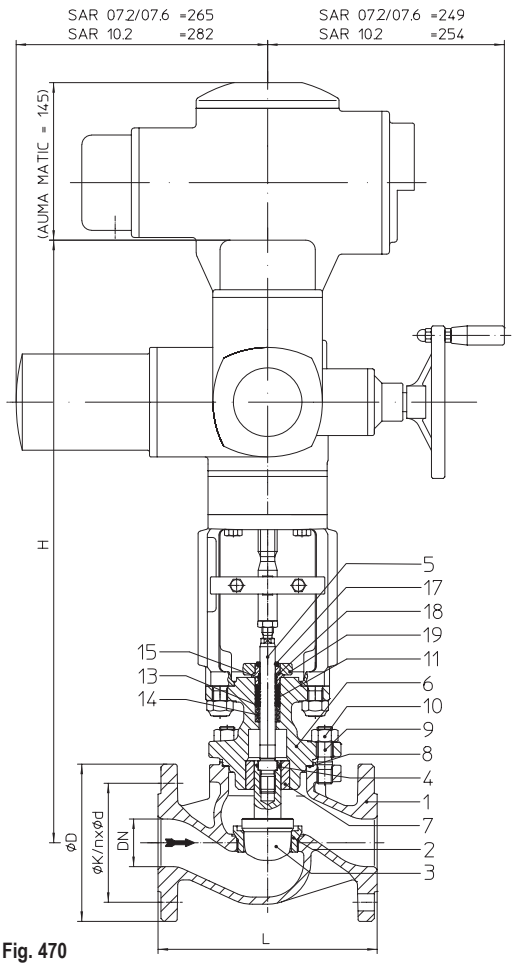


Fig. 470

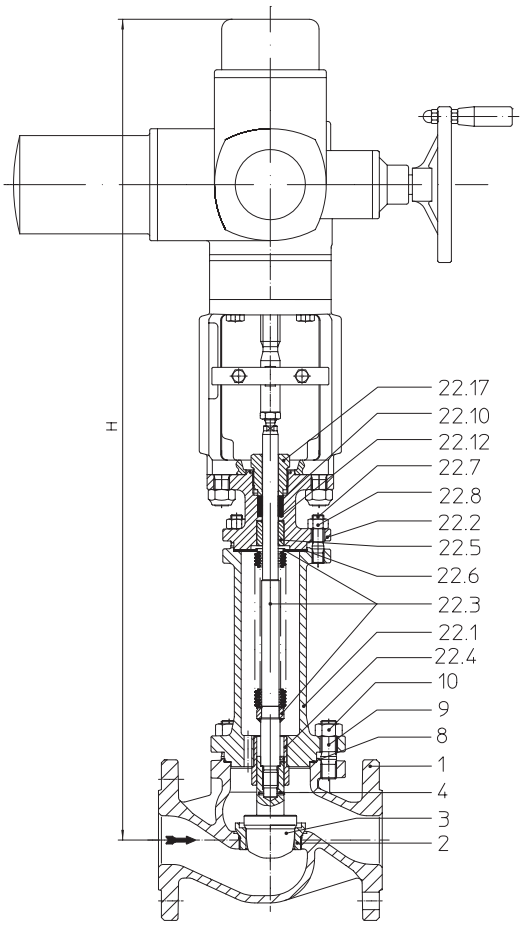


Fig. 471

| Figur | Nenndruck | Werkstoff | Nennweite |
|---|---|---|---|
| 12.470 / 12.471 | PN16 | EN-JL1040 | DN15-150 |
| 22.470 / 22.471 | PN16 | EN-JS1049 | DN15-150 |
| 23.470 / 23.471 | PN25 | EN-JS1049 | DN15-150 |
| 34.470 / 34.471 | PN25 | 1.0619+N | DN15-150 |
| 35.470 / 35.471 | PN40 | 1.0619+N | DN15-150 |
| Andere Werkstoffe und Ausführungen auf Anfrage. | | | |

**Spindelabdichtung**

Fig. 470:
- PTFE-Dachmanschetten -10°C bis 220°C
- PTFE-Packung -10°C bis 250°C
- Reingraphit-Packung -10°C bis 450°C

Fig. 471:
- Edelstahl-Faltenbalg mit Sicherheitsstopfbuchse -60°C bis 450°C

**Kegelausführung**

standard:
- Parabolkegel, metallisch dichtend

optional:
- Parabolkegel mit PTFE-Weichdichtung (max. 200°C)
- Laternenkegel, metallisch dichtend
- Lochkegel, metallisch dichtend
- Druckentlasteter Parabolkegel (oder Lochkegel), metallisch dichtend.
  Werkstoff des Kolbendichtelementes:
  PTFE mit Edelstahlfeder (max. 200°C)

**Führung**
- Parabolkegel: Kegelschaft-Führung
- Loch-/Laternenkegel: Kegelschaft- und Sitzring-Führung

**Kennlinie**
- wahlweise gleichprozentig oder linear
  (ab Kvs 100 modifiziert gleichprozentig)
  (Kleinst-Kvs-Wert ≤ 0,63 nur gleichprozentig)

**Stellverhältnis**
- 50 : 1 bei Ausführung mit Parabolkegel
- 30 : 1 bei Ausführung mit Loch-/Laternenkegel

**Abdichtung (Sitz / Kegel-Leckageklasse)**
- Metall / Metall - Leckageklasse IV nach DIN EN 1349 oder IEC 60534-4
- Metall / Weichstoff - Leckageklasse VI nach DIN EN 1349 oder IEC 60534-4
  (ab Kvs 1,0)

Schließdrücke siehe Seite 7.

Technische Daten zum Antrieb siehe entsprechendes Datenblatt des Antriebs.

**Auszug möglicher Einsatzgebiete**

Industrieanlagen, Verfahrenstechnik, Anlagenbau, etc.
(weitere Einsatzgebiete auf Anfrage)

**Auszug möglicher Durchflussmedien**

Fig. 470: Kühlwasser, Kühlsohle, Warmwasser, Heißwasser, Wasserdampf, Gas, etc.

Fig. 471: Kältemittel, Kühlwasser, Warmwasser, Heißwasser, Wärmeträgeröl, Wasserdampf, Gas, etc.

(weitere Durchflussmedien auf Anfrage)

**Abmessungen und Gewichte**

| DN | | | | 40 | 50 | 65 | 80 | 100 | 125 | 150 |
|---|---|---|---|---|---|---|---|---|---|---|
| L | | | (mm) | 200 | 230 | 290 | 310 | 350 | 400 | 480 |
| Fig. 470 | H | | (mm) | 658 | 658 | 654 | 687 | 689 | 744 | 749 |
| | AUMA SAR 07.2<br>AUMA SAR 07.6 | PN16/25 | (kg) | 41,1 | 44,3 | 48,8 | 58,8 | 73 | 94 | 121 |
| | | PN40 | (kg) | 42,8 | 46,3 | 51,8 | 63,3 | 79 | 105 | 137 |
| | H | | (mm) | -- | -- | -- | 699 | 701 | 756 | 761 |
| | AUMA SAR 10.2 | PN16/25 | (kg) | -- | -- | -- | 63,3 | 77 | 98 | 125 |
| | | PN40 | (kg) | -- | -- | -- | 67,8 | 84 | 109 | 141 |
| Fig. 471 | H | | (mm) | 869 | 869 | 878 | 887 | 917 | 1070 | 1076 |
| | AUMA SAR 07.2<br>AUMA SAR 07.6 | PN16/25 | (kg) | 45,8 | 48,1 | 57,5 | 65,5 | 81 | 108 | 134 |
| | | PN40 | (kg) | 46,4 | 48,9 | 59,3 | 68,3 | 84 | 118 | 142 |
| | H | | (mm) | -- | -- | -- | 899 | 929 | 1082 | 1088 |
| | AUMA SAR 10.2 | PN16/25 | (kg) | -- | -- | -- | 70 | 85 | 113 | 139 |
| | | PN40 | (kg) | -- | -- | -- | 72,8 | 89 | 122 | 147 |

Standard-Flanschmaße siehe Seite 23. **(Bei Ausführung mit AUMA SAR Ex andere Bauhöhen.)**

Baulänge FTF Grundreihe 1 nach DIN EN 558

**Teileliste**

| Pos. | Bezeichnung | Fig. 12.470<br>Fig. 12.471 | Fig. 22.470 / Fig. 23.470<br>Fig. 22.471 / Fig. 23.471 | Fig. 34.470 / Fig. 35.470<br>Fig. 34.471 / Fig. 35.471 |
|---|---|---|---|---|
| 1 | Gehäuse | EN-GJL-250 , EN-JL1040 | EN-GJS-400-18U-LT, EN-JS1049 | GP240GH+N, 1.0619+N |
| 2 | Sitzring * | X20Cr13+QT, 1.4021+QT | | |
| 3 | Kegel * | X20Cr13+QT, 1.4021+QT | | |
| 4 | Spannhülse * | X10CrNi18-8, 1.4310 | | |
| 5 | Spindel * | X20Cr13+QT, 1.4021+QT | | |
| 6 | Traversendeckel | EN-GJS-400-18U-LT, EN-JS1049 | | GP240GH+N, 1.0619+N |
| 7 | Führungsbuchse | X20Cr13+QT, 1.4021+QT (gehärtet) | | |
| 8 | Flachdichtung * | Reingraphit (mit CrNi-Stahlfolieneinlage) | | |
| 9 | Stiftschrauben | 25CrMo4, 1.7218 | | |
| 10 | Sechskantmuttern | C35E, 1.1181 | | |
| 11 | Dachmanschetten * | PTFE | | |
| 13 | Scheibe * | X5CrNi18-10, 1.4301 | | |
| 14 | Druckfeder * | X10CrNi18-8, 1.4310 | | |
| 15 | Führungsband * | PTFE25%C | | |
| 17 | Abstreifer * | PTFE | | |
| 18 | Spindelführung * | X8CrNiS18-9, 1.4305 | | |
| 19 | Stopfbuchsbrille | P250GH, 1.0460 | | |
| 20 | Stiftschrauben (siehe Seite 24) | A4-70 | | |
| 21 | Sechskantmuttern (siehe Seite 24) | A4 | | |
| 22.1 | Faltenbalggehäuse | EN-GJS-400-18U-LT, EN-JS1049 | | GP240GH+N, 1.0619+N |
| 22.2 | Traversendeckel | EN-GJS-400-18U-LT, EN-JS1049 | | GP240GH+N, 1.0619+N |
| 22.3 | Spindel- / Faltenbalgeinheit * | X20Cr13+QT, 1.4021+QT / X6CrNiTi18-10, 1.4541 | | |
| 22.4 | Führungsbuchse | X20Cr13+QT, 1.4021+QT (gehärtet) | | |
| 22.5 | Führungsbuchse | X20Cr13+QT, 1.4021+QT (gehärtet) | | |
| 22.6 | Flachdichtung * | Reingraphit (mit CrNi-Stahlfolieneinlage) | | |
| 22.7 | Stiftschrauben | 25CrMo4, 1.7218 | | |
| 22.8 | Sechskantmuttern | C35E, 1.1181 | | |
| 22.10 | Packungsringe * | Reingraphit | | |
| 22.12 | Scheibe * | X5CrNi18-10, 1.4301 | | |
| 22.17 | Verschraubung * | X8CrNiS18-9, 1.4305 | | |

* Ersatzteile

Angaben / Einschränkungen der Regelwerke sind zu beachten!

ARI-Armaturen aus EN-JL1040 sind für den Einsatz in Anlagen nach TRD 110 nicht freigegeben.

Die Zulassung zur Herstellung gemäß TRB 801 Nr. 45 ist vorhanden. (EN-JL1040 ist nach TRB 801 Nr. 45 nicht zugelassen.)

Das Einsatzgebiet der Armatur unterliegt der Verantwortung des Anlagenplaners bzw. -betreibers.

**max. zulässige Schließdrücke** bei Anströmung gegen Schließrichtung des Kegels und bei P2 = 0.
Begrenzung durch Druck-Temperatur-Zuordnung beachten, siehe Seite 23.

**Fig. 470**

| DN | | | | 40 | | | 50 | | | 65 | | | 80 | | | 100 | | | 125 | | | 150 | | |
|---|---|---|---|---|---|---|---|---|---|---|---|---|---|---|---|---|---|---|---|---|---|---|---|---|
| Standard [4] Kvs-Werte | Sitz-Ø (mm) | | | | | 40 | | | 50 | | | 65 | | | 80 | | | 100 | | | 125 | | | 150 |
| | Kvs-Werte | | | | | 25 | | | 40 | | | 63 | | | 100 | | | 160 | | | 250 | | | 400 |
| | Hub (mm) | | | | | 30 | | | 30 | | | 30 | | | 30 | | | 30 | | | 50 | | | 50 |
| Reduzierte Kvs-Werte | Sitz-Ø (mm) | | | 25 | 32 | | 32 | 40 | | 40 | 50 | | 50 | 65 | | 65 | 80 | | 80 | 100 | | 100 | 125 | |
| | Kvs-Werte | | | 10 | 16 | | 16 | 25 | | 25 | 40 | | 40 | 63 | | 63 | 100 | | 100 | 160 | | 160 | 250 | |
| | Hub (mm) | | | 20 | 20 | | 20 | 30 | | 30 | 30 | | 30 | 30 | | 30 | 30 | | 30 | 30 | | 30 | 50 | |
| max. zul. Differenzdruck bei Durchfluss (bar) | Parabolkegel | | | | | 30 | | 30 | 30 | 30 | 30 | 15 | 30 | 15 | 8 | 15 | 8 | 4 | 8 | 4 | 2 | 4 | 2 | 2 |
| | Laternenkegel | | | | | | | | | | | 30 | | 30 | 30 | 30 | 30 | 25 | 30 | 25 | 15 | 25 | 15 | 15 |
| Antrieb [1] **AUMA SAR 07.2** Abtrieb Form A TR 20 x 4 - LH | Schließdruck (bar) | I./II. | absperren | 40 | 40 | 40 | 40 | 40 | 40 | 40 | 40 | 40 | 40 | 40 | 30,6 | 40 | 30,6 | 19,4 | | | | | | |
| | | | regeln [3] | 40 | 40 | 40 | 40 | 40 | 37,6 | 40 | 37,6 | 22 | 37,4 | 21,9 | 14,3 | 21,9 | 14,3 | 9 | | | | | | |
| | Drehmoment (Nm) | | | 15 | | | 15 | | 20 | 15 | 20 | 30 | 20 | 30 | | 30 | | | | | | | | |
| | Stellzeit [2] (s) | | | 54 | | 56 | 54 | | 56 | 56 | | | 56 | | | 56 | | | | | | | | |
| | Abtriebsdrehzahl (min $^{-1}$) | | | 5,6 | | 8 | 5,6 | | 8 | 8 | | | 8 | | | 8 | | | | | | | | |
| Antrieb [1] **AUMA SAR 07.6** Abtrieb Form A TR 26 x 5 - LH | Schließdruck (bar) | I./II. | absperren | | | | | | 40 | | 40 | 40 | 40 | 40 | 40 | 40 | 40 | 27,5 | 40 | 27,5 | 17,5 | 27,5 | 17,5 | 12 |
| | | | regeln [3] | | | | | | 40 | | 40 | 31,5 | 40 | 31,3 | 20,6 | 31,3 | 20,6 | 13 | 20,6 | 13 | 8,2 | 13 | 8,2 | 5,6 |
| | Drehmoment (Nm) | | | | | | | | 30 | | 30 | 40 | 30 | 40 | 60 | 40 | 60 | | 60 | | | 60 | | |
| | Stellzeit [2] (s) | | | | | | | | 64 | | 64 | | 64 | | | 64 | | | 64 | | 55 | 64 | 55 | |
| | Abtriebsdrehzahl (min -1) | | | | | | | | 5,6 | | 5,6 | | 5,6 | | | 5,6 | | | 5,6 | | 11 | 5,6 | 11 | |
| Antrieb [1] **AUMA SAR 10.2** Abtrieb Form A TR 26 x 5 - LH | Schließdruck (bar) | I./II. | absperren | | | | | | | | | | | 40 | 40 | 40 | 40 | 40 | 40 | 40 | 29,8 | 40 | 29,8 | 20,7 |
| | | | regeln [3] | | | | | | | | | | | 40 | 40 | 40 | 40 | 27,5 | 40 | 27,5 | 17,5 | 27,5 | 17,5 | 12 |
| | Drehmoment (Nm) | | | | | | | | | | | | | 60 | | 60 | | 90 | 60 | 90 | 100 | 90 | 100 | |
| | Stellzeit [2] (s) | | | | | | | | | | | | | 64 | | 64 | | | 64 | | 55 | 64 | 55 | |
| | Abtriebsdrehzahl (min $^{-1}$) | | | | | | | | | | | | | 5,6 | | 5,6 | | | 5,6 | | 11 | 5,6 | 11 | |

**I. Fig. 470: PTFE-Dachmanschetten;** **II. Fig. 470: PTFE- / Reingraphit-Packung**

**Fig. 471**

| DN | | | | 40 | | | 50 | | | 65 | | | 80 | | | 100 | | | 125 | | | 150 | | |
|---|---|---|---|---|---|---|---|---|---|---|---|---|---|---|---|---|---|---|---|---|---|---|---|---|
| Standard [4] Kvs-Werte | Sitz-Ø (mm) | | | | | 40 | | | 50 | | | 65 | | | 80 | | | 100 | | | 125 | | | 150 |
| | Kvs-Werte | | | | | 25 | | | 40 | | | 63 | | | 100 | | | 160 | | | 250 | | | 400 |
| | Hub (mm) | | | | | 30 | | | 30 | | | 30 | | | 30 | | | 30 | | | 50 | | | 50 |
| Reduzierte Kvs-Werte | Sitz-Ø (mm) | | | 25 | 32 | | 32 | 40 | | 40 | 50 | | 50 | 65 | | 65 | 80 | | 80 | 100 | | 100 | 125 | |
| | Kvs-Werte | | | 10 | 16 | | 16 | 25 | | 25 | 40 | | 40 | 63 | | 63 | 100 | | 100 | 160 | | 160 | 250 | |
| | Hub (mm) | | | 20 | 20 | | 20 | 30 | | 30 | 30 | | 30 | 30 | | 30 | 30 | | 30 | 30 | | 30 | 50 | |
| max. zul. Differenzdruck bei Durchfluss (bar) | Parabolkegel | | | | | 30 | | 30 | 30 | 30 | 30 | 15 | 30 | 15 | 8 | 15 | 8 | 4 | 8 | 4 | 2 | 4 | 2 | 2 |
| | Laternenkegel | | | | | | | | | | | 30 | | 30 | 30 | 30 | 30 | 25 | 30 | 25 | 15 | 25 | 15 | 15 |
| Antrieb [1] **AUMA SAR 07.2** Abtrieb Form A TR 20 x 4 - LH | Schließdruck (bar) | III. | absperren | 40 | 40 | 40 | 40 | 40 | 40 | 40 | 40 | 40 | 40 | 40 | 30,4 | 40 | 30,4 | 19,4 | | | | | | |
| | | | regeln [3] | 40 | 40 | 40 | 40 | 40 | 37,1 | 40 | 37,1 | 21,7 | 37,1 | 21,7 | 14,2 | 21,7 | 14,2 | 8,9 | | | | | | |
| | Drehmoment (Nm) | | | 15 | | | 15 | | 20 | 15 | 20 | 30 | 20 | 30 | | 30 | | | | | | | | |
| | Stellzeit [2] (s) | | | 54 | | 56 | 54 | | 56 | 56 | | | 56 | | | 56 | | | | | | | | |
| | Abtriebsdrehzahl (min $^{-1}$) | | | 5,6 | | 8 | 5,6 | | 8 | 8 | | | 8 | | | 8 | | | | | | | | |
| Antrieb [1] **AUMA SAR 07.6** Abtrieb Form A TR 26 x 5 - LH | Schließdruck (bar) | III. | absperren | | | | | | 40 | | 40 | 40 | 40 | 40 | 40 | 40 | 40 | 27,4 | 40 | 27,2 | 17,3 | 27,2 | 17,3 | 11,9 |
| | | | regeln [3] | | | | | | 40 | | 40 | 31,2 | 40 | 31,2 | 20,4 | 31,2 | 20,4 | 12,9 | 20,1 | 12,7 | 8,0 | 12,7 | 8,0 | 5,5 |
| | Drehmoment (Nm) | | | | | | | | 30 | | 30 | 40 | 30 | 40 | 60 | 40 | 60 | | 60 | | | 60 | | |
| | Stellzeit [2] (s) | | | | | | | | 64 | | 64 | | 64 | | | 64 | | | 64 | | 55 | 64 | 55 | |
| | Abtriebsdrehzahl (min -1) | | | | | | | | 5,6 | | 5,6 | | 5,6 | | | 5,6 | | | 5,6 | | 11 | 5,6 | 11 | |
| Antrieb [1] **AUMA SAR 10.2** Abtrieb Form A TR 26 x 5 - LH | Schließdruck (bar) | III. | absperren | | | | | | | | | | | 40 | 40 | 40 | 40 | 32,2 | 40 | 40 | 29,7 | 40 | 29,7 | 20,5 |
| | | | regeln [3] | | | | | | | | | | | 40 | 40 | 40 | 40 | 27,4 | 40 | 27,2 | 17,3 | 27,2 | 17,3 | 11,9 |
| | Drehmoment (Nm) | | | | | | | | | | | | | 60 | | 60 | | 70 | 60 | 90 | 100 | 90 | 100 | |
| | Stellzeit [2] (s) | | | | | | | | | | | | | 64 | | 64 | | | 64 | | 55 | 64 | 55 | |
| | Abtriebsdrehzahl (min $^{-1}$) | | | | | | | | | | | | | 5,6 | | 5,6 | | | 5,6 | | 11 | 5,6 | 11 | |

**III. Fig. 471: Faltenbalgabdichtung**

[1] Motorspannung: 400V 50Hz 3~
(andere Spannungen auf Anfrage)
Weitere Technische Daten zum Antrieb siehe Leistungsliste.

[2] Die angegebenen Stellzeiten gelten für die Frequenz 50Hz.

[3] Begrenzung durch max. zulässiges Drehmoment des Antriebs im Regelbetrieb.

[4] Nicht für Lochkegel (Darstellung auf Seite 24) siehe „Auswahl ARI-STEVI“ im Technischen Anhang.

## Stellventil in Durchgangsform mit elektrischem Antrieb AUMA

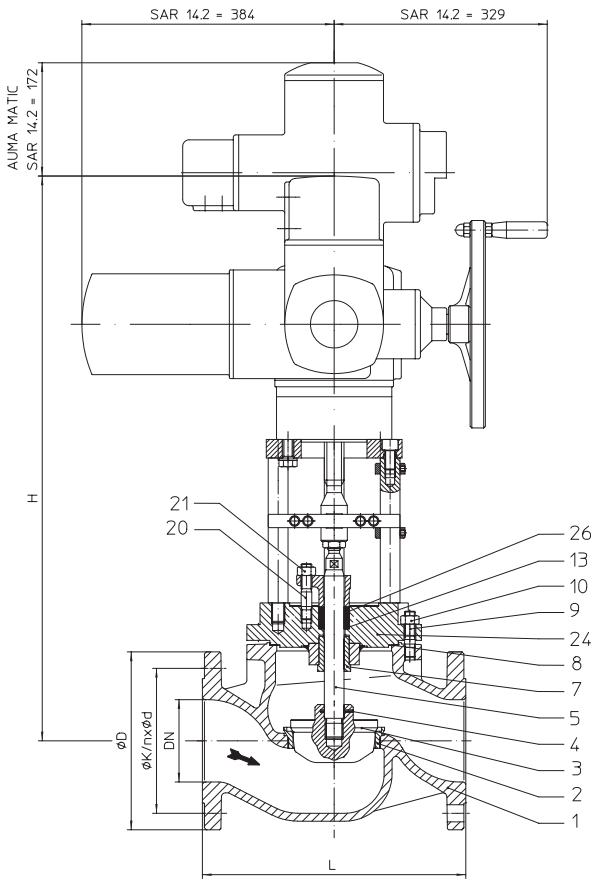


Fig. 470

| Figur | Nenndruck | Werkstoff | Nennweite |
|---|---|---|---|
| 12.470 | PN16 | EN-JL1040 | DN125v-150v |
| 22.470 | PN16 | EN-JS1049 | DN125v-150v |
| 23.470 | PN25 | EN-JS1049 | DN125v-150v |
| 34.470 | PN25 | 1.0619+N | DN125v-150v |
| 35.470 | PN40 | 1.0619+N | DN125v-150v |

Fig. 471 mit SAR14.2 auf Anfrage

Andere Werkstoffe und Ausführungen auf Anfrage.

**Spindelabdichtung**

Fig. 470: • PTFE-Packung -10°C bis 250°C
• Reingraphit-Packung -10°C bis 450°C

Fig. 471: • Edelstahl-Faltenbalg (auf Anfrage)

**Kegelausführung**

standard: • Parabolkegel, metallisch dichtend

optional:

• Parabolkegel mit PTFE-Weichdichtung (max. 200°C)
• Laternenkegel, metallisch dichtend
• Lochkegel, metallisch dichtend
• Druckentlasteter Parabolkegel (oder Lochkegel), metallisch dichtend.
Werkstoff des Kolbendichtelementes:
PTFE mit Edelstahlfeder (max. 200°C)

**Führung**

• Parabolkegel: Kegelschaft-Führung
• Loch-/Laternenkegel: Kegelschaft- und Sitzring-Führung

**Kennlinie**

• wahlweise gleichprozentig oder linear
(ab Kvs 100 modifiziert gleichprozentig)

**Stellverhältnis**

• 50 : 1 bei Ausführung mit Parabolkegel
• 30 : 1 bei Ausführung mit Loch-/Laternenkegel

**Abdichtung (Sitz / Kegel-Leckageklasse)**

• Metall / Metall - Leckageklasse IV nach DIN EN 1349 oder IEC 60534-4
• Metall / Weichstoff - Leckageklasse VI nach DIN EN 1349 oder IEC 60534-4
(ab Kvs 1,0)

Schließdrücke siehe Seite 12.

Technische Daten zum Antrieb siehe entsprechendes Datenblatt des Antriebs.

**Auszug möglicher Einsatzgebiete**

Industrieanlagen, Verfahrenstechnik, Anlagenbau, etc.
(weitere Einsatzgebiete auf Anfrage)

**Auszug möglicher Durchflussmedien**

Kühlwasser, Kühlsohle, Warmwasser, Heißwasser, Wasserdampf, Gas, etc.
(weitere Durchflussmedien auf Anfrage)

**Abmessungen und Gewichte**

| DN | | | | 125v | 150v |
|---|---|---|---|---|---|
| L | | | (mm) | 400 | 480 |
| Fig. 470 | H | | (mm) | 858 | 888 |
| | AUMA SAR 14.2 | PN16/25 | (kg) | 132 | 159 |
| | | PN40 | (kg) | 147 | 176 |

Standard-Flanschmaße siehe Seite 23. **(Bei Ausführung mit AUMA SAR Ex andere Bauhöhen.)**

Baulänge FTF Grundreihe 1 nach DIN EN 558

**Teileliste**

| Pos. | Bezeichnung | Fig. 12.470<br>Fig. 12.471 | Fig. 22.470 / Fig. 23.470<br>Fig. 22.471 / Fig. 23.471 | Fig. 34.470 / Fig. 35.470<br>Fig. 34.471 / Fig. 35.471 |
|---|---|---|---|---|
| 1 | Gehäuse | EN-GJL-250 , EN-JL1040 | EN-GJS-400-18U-LT, EN-JS1049 | GP240GH+N, 1.0619+N |
| 2 | Sitzring * | X20Cr13+QT, 1.4021+QT | | |
| 3 | Kegel * | X20Cr13+QT, 1.4021+QT | | |
| 4 | Spannhülse * | X10CrNi18-8, 1.4310 | | |
| 5 | Spindel * | X20Cr13+QT, 1.4021+QT | | |
| 7 | Führungsbuchse | X20Cr13+QT, 1.4021+QT (gehärtet) | | |
| 8 | Flachdichtung * | Reingraphit (mit CrNi-Stahlfolieneinlage) | | |
| 9 | Stiftschrauben | 25CrMo4, 1.7218 | | |
| 10 | Sechskantmuttern | C35E, 1.1181 | | |
| 13 | Scheibe * | X5CrNi18-10, 1.4301 | | |
| 20 | Stiftschrauben | A4-70 | | |
| 21 | Sechskantmuttern | A4 | | |
| 24 | Stopfbuchsgehäuse | EN-GJS-400-18U-LT, EN-JS1049 | | GP240GH+N, 1.0619+N |
| 26 | Packungsringe * | PTFE oder Reingraphit | | |
| * Ersatzteile | | | | |

Angaben / Einschränkungen der Regelwerke sind zu beachten!

ARI-Armaturen aus EN-JL1040 sind für den Einsatz in Anlagen nach TRD 110 nicht freigegeben.

Die Zulassung zur Herstellung gemäß TRB 801 Nr. 45 ist vorhanden. (EN-JL1040 ist nach TRB 801 Nr. 45 nicht zugelassen.)

Das Einsatzgebiet der Armatur unterliegt der Verantwortung des Anlagenplaners bzw. -betreibers.

**max. zulässige Schließdrücke** bei Anströmung gegen Schließrichtung des Kegels und bei P2 = 0.
Begrenzung durch Druck-Temperatur-Zuordnung beachten, siehe Seite 23.

**Fig. 470**

| DN | | | | 125v | | | 150v | | |
|---|---|---|---|---|---|---|---|---|---|
| Standard [4] Kvs-Werte | Sitz-Ø (mm) | | | | | 125 | | | 150 |
| | Kvs-Werte | | | | | 250 | | | 400 |
| | Hub (mm) | | | | | 50 | | | 50 |
| Reduzierte Kvs-Werte | Sitz-Ø (mm) | | | 80 | 100 | | 100 | 125 | |
| | Kvs-Werte | | | 100 | 160 | | 160 | 250 | |
| | Hub (mm) | | | 30 | 30 | | 30 | 50 | |
| max. zul. Differenzdruck bei Durchfluss (bar) | Parabolkegel | | | 8 | 4 | 2 | 4 | 2 | 2 |
| | Laternenkegel | | | 30 | 25 | 15 | 25 | 15 | 15 |
| Antrieb [1] **AUMA SAR 14.2** Abtrieb Form A TR 30 x 6 - LH | Schließdruck (bar) | **II.** | absperren | 40 | 40 | 40 | 40 | 40 | 40 |
| | | | regeln [3] | 40 | 40 | 28,9 | 40 | 28,9 | 20 |
| | Drehmoment (Nm) | | | 120 | | 175 | 120 | 175 | 250 |
| | Stellzeit [2] (s) | | | 38 | | 63 | 38 | 63 | |
| | Abtriebsdrehzahl (min $^{-1}$) | | | 8 | | | 8 | | |

**II. Fig. 470: PTFE- / Reingraphit-Packung**

[1] Motorspannung: 400V 50Hz 3~
(andere Spannungen auf Anfrage)
Weitere Technische Daten zum Antrieb siehe Leistungsliste.

[2] Die angegebenen Stellzeiten gelten für die Frequenz 50Hz.

[3] Begrenzung durch max. zulässiges Drehmoment des Antriebs im Regelbetrieb.

[4] Nicht für Lochkegel (Darstellung auf Seite 24) siehe „Auswahl ARI-STEVI“ im Technischen Anhang.

## Stellventil in Durchgangsform mit pneumatischem Antrieb DP

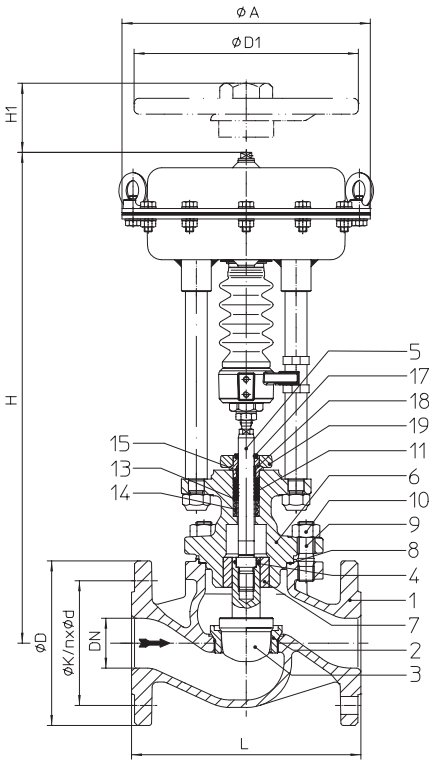


Fig. 470

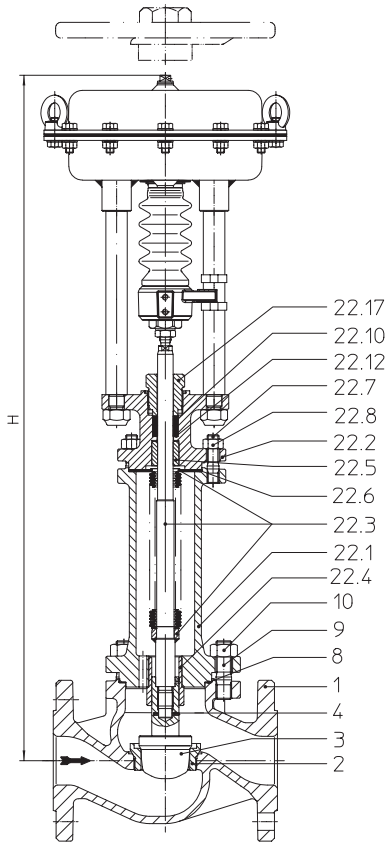


Fig. 471

| Figur | Nenndruck | Werkstoff | Nennweite |
|---|---|---|---|
| 12.470 / 12.471 | PN16 | EN-JL1040 | DN15-150 |
| 22.470 / 22.471 | PN16 | EN-JS1049 | DN15-150 |
| 23.470 / 23.471 | PN25 | EN-JS1049 | DN15-150 |
| 34.470 / 34.471 | PN25 | 1.0619+N | DN15-150 |
| 35.470 / 35.471 | PN40 | 1.0619+N | DN15-150 |
| Andere Werkstoffe und Ausführungen auf Anfrage. | | | |

**Spindelabdichtung**

Fig. 470:
- PTFE-Dachmanschetten -10°C bis 220°C
- PTFE-Packung -10°C bis 250°C
- Reingraphit-Packung -10°C bis 450°C

Fig. 471:
- Edelstahl-Faltenbalg mit Sicherheitsstopfbuchse -60°C bis 450°C

**Kegelausführung**

standard:
- Parabolkegel, metallisch dichtend

optional:
- Parabolkegel mit PTFE-Weichdichtung (max. 200°C)
- Laternenkegel, metallisch dichtend
- Lochkegel, metallisch dichtend
- Druckentlasteter Parabolkegel (oder Lochkegel), metallisch dichtend. Werkstoff des Kolbendichtelementes: PTFE mit Edelstahlfeder (max. 200°C)

**Führung**
- Parabolkegel: Kegelschaft-Führung
- Loch-/Laternenkegel: Kegelschaft- und Sitzring-Führung

**Kennlinie**
- wahlweise gleichprozentig oder linear (ab Kvs 100 modifiziert gleichprozentig) (Kleinst-Kvs-Wert ≤ 0,63 nur gleichprozentig)

**Stellverhältnis**
- 50 : 1 bei Ausführung mit Parabolkegel
- 30 : 1 bei Ausführung mit Loch-/Laternenkegel

**Abdichtung (Sitz / Kegel-Leckageklasse)**
- Metall / Metall - Leckageklasse IV nach DIN EN 1349 oder IEC 60534-4
- Metall / Weichstoff - Leckageklasse VI nach DIN EN 1349 oder IEC 60534-4 (ab Kvs 1,0)

Schließdrücke siehe Seite 16.

Technische Daten zum Antrieb siehe entsprechendes Datenblatt des Antriebs.

**Auszug möglicher Einsatzgebiete**

Industrieanlagen, Verfahrenstechnik, Anlagenbau, etc.
(weitere Einsatzgebiete auf Anfrage)

**Auszug möglicher Durchflussmedien**

Fig. 470: Kühlwasser, Kühlsohle, Warmwasser, Heißwasser, Wasserdampf, Gas, etc.

Fig. 471: Kältemittel, Kühlwasser, Warmwasser, Heißwasser, Wärmeträgeröl, Wasserdampf, Gas, etc.

(weitere Durchflussmedien auf Anfrage)

**Handverstellung**

| Antrieb | | DP32 | DP33 | DP34 |
|---|---|---|---|---|
| Ø D1 | (mm) | 225 | 300 | 400 |
| H1 | (mm) | 270 | 284 | 442 |
| Gewicht | (kg) | 5 | 8 | 17 |
| Weitere Technische Daten zum Antrieb siehe Datenblatt DP32-34Tri. | | | | |

**Abmessungen und Gewichte**

| DN | | | | 15 | 20 | 25 | 32 | 40 | 50 | 65 | 80 | 100 | 125 | 150 |
|---|---|---|---|---|---|---|---|---|---|---|---|---|---|---|
| L | | | (mm) | 130 | 150 | 160 | 180 | 200 | 230 | 290 | 310 | 350 | 400 | 480 |
| DP32 | Ø A | | (mm) | 250 | | | | | | | | | | |
| | Fig. 470 | H | (mm) | 470 | 470 | 473 | 473 | 504 | 504 | 489 | 522 | 524 | 579 | 584 |
| | | PN16/25 | (kg) | 15,8 | 16,7 | 17,5 | 19 | 23,8 | 25,5 | 30 | 40 | 54 | 75 | 102 |
| | | PN40 | (kg) | 16,4 | 17,5 | 18,5 | 20,5 | 25,5 | 27,5 | 33 | 44,5 | 61 | 86 | 118 |
| | Fig. 471 | H | (mm) | 627 | 627 | 630 | 630 | 715 | 715 | 713 | 722 | 752 | 905 | 911 |
| | | PN16/25 | (kg) | 17,9 | 18,8 | 19,4 | 20,9 | 27 | 29,3 | 38,7 | 46,7 | 62 | 90 | 115 |
| | | PN40 | (kg) | 18,8 | 19,7 | 20,4 | 22 | 27,6 | 30,1 | 40,5 | 49,5 | 66 | 99 | 123 |
| DP33 | Ø A | | (mm) | 300 | | | | | | | | | | |
| | Fig. 470 | H | (mm) | 525 | 525 | 528 | 528 | 559 | 559 | 555 | 588 | 590 | 645 | 650 |
| | | PN16/25 | (kg) | 21,8 | 22,7 | 23,5 | 25 | 29,8 | 31,5 | 36 | 46 | 60 | 81 | 108 |
| | | PN40 | (kg) | 22,4 | 23,5 | 24,5 | 26,5 | 31,5 | 33,5 | 39 | 50,5 | 67 | 92 | 124 |
| | Fig. 471 | H | (mm) | 682 | 682 | 685 | 685 | 770 | 770 | 779 | 788 | 818 | 971 | 977 |
| | | PN16/25 | (kg) | 23,9 | 24,8 | 25,4 | 26,9 | 33 | 35,5 | 44,7 | 52,7 | 68 | 96 | 121 |
| | | PN40 | (kg) | 24,8 | 25,7 | 26,4 | 28 | 33,6 | 36,1 | 46,5 | 55,5 | 72 | 105 | 129 |
| DP34 | Ø A | | (mm) | -- | -- | -- | -- | 405 | | | | | | |
| | Fig. 470 | H | (mm) | -- | -- | -- | -- | 694 | 694 | 690 | 723 | 725 | 780 | 785 |
| | | PN16/25 | (kg) | -- | -- | -- | -- | 59,8 | 61,5 | 66 | 76 | 90 | 111 | 138 |
| | | PN40 | (kg) | -- | -- | -- | -- | 61,5 | 63,5 | 69 | 80,5 | 97 | 122 | 154 |
| | Fig. 471 | H | (mm) | -- | -- | -- | -- | 905 | 905 | 914 | 923 | 953 | 1106 | 1112 |
| | | PN16/25 | (kg) | -- | -- | -- | -- | 63 | 65,3 | 74,7 | 82,7 | 98 | 126 | 151 |
| | | PN40 | (kg) | -- | -- | -- | -- | 63,6 | 66,1 | 76,5 | 85,5 | 102 | 135 | 159 |

Standard-Flanschmaße siehe Seite 23.

Baulänge FTF Grundreihe 1 nach DIN EN 558

**Teileliste**

| Pos. | Bezeichnung | Fig. 12.470<br>Fig. 12.471 | Fig. 22.470 / Fig. 23.470<br>Fig. 22.471 / Fig. 23.471 | Fig. 34.470 / Fig. 35.470<br>Fig. 34.471 / Fig. 35.471 |
|---|---|---|---|---|
| 1 | Gehäuse | EN-GJL-250 , EN-JL1040 | EN-GJS-400-18U-LT, EN-JS1049 | GP240GH+N, 1.0619+N |
| 2 | Sitzring * | X20Cr13+QT, 1.4021+QT | | |
| 3 | Kegel * | X20Cr13+QT, 1.4021+QT | | |
| 4 | Spannhülse * | X10CrNi18-8, 1.4310 | | |
| 5 | Spindel * | X20Cr13+QT, 1.4021+QT | | |
| 6 | Traversendeckel | EN-GJS-400-18U-LT, EN-JS1049 | | GP240GH+N, 1.0619+N |
| 7 | Führungsbuchse | X20Cr13+QT, 1.4021+QT (gehärtet) | | |
| 8 | Flachdichtung * | Reingraphit (mit CrNi-Stahlfolieneinlage) | | |
| 9 | Stiftschrauben | 25CrMo4, 1.7218 | | |
| 10 | Sechskantmuttern | C35E, 1.1181 | | |
| 11 | Dachmanschetten * | PTFE | | |
| 13 | Scheibe * | X5CrNi18-10, 1.4301 | | |
| 14 | Druckfeder * | X10CrNi18-8, 1.4310 | | |
| 15 | Führungsband * | PTFE25%C | | |
| 17 | Abstreifer * | PTFE | | |
| 18 | Spindelführung * | X8CrNiS18-9, 1.4305 | | |
| 19 | Stopfbuchsbrille | P250GH, 1.0460 | | |
| 20 | Stiftschrauben (siehe Seite 24) | A4-70 | | |
| 21 | Sechskantmuttern (siehe Seite 24) | A4 | | |
| 22.1 | Faltenbalggehäuse | EN-GJS-400-18U-LT, EN-JS1049 | | GP240GH+N, 1.0619+N |
| 22.2 | Traversendeckel | EN-GJS-400-18U-LT, EN-JS1049 | | GP240GH+N, 1.0619+N |
| 22.3 | Spindel- / Faltenbalgeinheit * | X20Cr13+QT, 1.4021+QT / X6CrNiTi18-10, 1.4541 | | |
| 22.4 | Führungsbuchse | X20Cr13+QT, 1.4021+QT (gehärtet) | | |
| 22.5 | Führungsbuchse | X20Cr13+QT, 1.4021+QT (gehärtet) | | |
| 22.6 | Flachdichtung * | Reingraphit (mit CrNi-Stahlfolieneinlage) | | |
| 22.7 | Stiftschrauben | 25CrMo4, 1.7218 | | |
| 22.8 | Sechskantmuttern | C35E, 1.1181 | | |
| 22.10 | Packungsringe * | Reingraphit | | |
| 22.12 | Scheibe * | X5CrNi18-10, 1.4301 | | |
| 22.17 | Verschraubung * | X8CrNiS18-9, 1.4305 | | |

* Ersatzteile

Angaben / Einschränkungen der Regelwerke sind zu beachten!

ARI-Armaturen aus EN-JL1040 sind für den Einsatz in Anlagen nach TRD 110 nicht freigegeben.

Die Zulassung zur Herstellung gemäß TRB 801 Nr. 45 ist vorhanden. (EN-JL1040 ist nach TRB 801 Nr. 45 nicht zugelassen.)

Das Einsatzgebiet der Armatur unterliegt der Verantwortung des Anlagenplaners bzw. -betreibers.

**max. zulässige Schließdrücke** bei Anströmung gegen Schließrichtung des Kegels und bei P2 = 0.
Begrenzung durch Druck-Temperatur-Zuordnung beachten, siehe Seite 23.

**Feder schließt**

| DN | | | | | | 15 | | | | 20 | | | | | 25 | | | | | | 32 | | 40 | | |
|---|---|---|---|---|---|---|---|---|---|---|---|---|---|---|---|---|---|---|---|---|---|---|---|---|---|
| Standard [3] Kvs-Werte | | Sitz-Ø (mm) | | | | | | | 18 | | | | | 22 | | | | | | 25 | | | 32 | | | 40 |
| | | Kvs-Werte | | | | | | | 4 | | | | | 6,3 | | | | | | 10 | | | 16 | | | 25 |
| | | Hub (mm) | | | | | | | 20 | | | | | 20 | | | | | | 20 | | | 20 | | | 30 |
| Reduzierte Kvs-Werte | | Sitz-Ø (mm) | | | | 3 | 5 | 12 | | 3 | 5 | 12 | 18 | | 3 | 5 | 12 | 18 | 22 | | 22 | 25 | | 25 | 32 | |
| | | Kvs-Werte | | | | 0,25/ 0,16/ 0,1 | 0,63/ 0,4 | 2,5/ 1,6 1 | | 0,25/ 0,16/ 0,1 | 0,63/ 0,4 | 2,5/ 1,6 1 | 4 | | 0,25/ 0,16/ 0,1 | 0,63/ 0,4 | 2,5/ 1,6 1 | 4 | 6,3 | | 6,3 | 10 | | 10 | 16 | |
| | | Hub (mm) | | | | 20 | 20 | 20 | | 20 | 20 | 20 | 20 | | 20 | 20 | 20 | 20 | 20 | | 20 | 20 | | 20 | 20 | |
| max. zul. Differenzdruck bei Durchfluss (bar) | | Parabolkegel | | | | 40 | 40 | 40 | 40 | 40 | 40 | 40 | 40 | 40 | 40 | 40 | 40 | 40 | 40 | 40 | 40 | 40 | 40 | 40 | 30 |
| | | Laternenkegel | | | | | | | | | | | | | | | | | | | | | | | |
| Antrieb DP32 | Federbereich (bar) | 0,2-1,0 | erforderlicher Stelldruck (bar) | 1,2 | I. | 30,6 | 29,2 | 21,2 | 8,1 | 30,6 | 29,2 | 21,2 | 8,1 | 4,8 | 30,6 | 29,2 | 21,2 | 8,1 | 4,8 | 3,3 | 4,8 | 3,3 | 1,3 | 2,5 | | |
| | | | | | II. | 20 | 18,6 | 11,9 | 3,8 | 20 | 18,6 | 11,9 | 3,8 | 1,8 | 20 | 18,6 | 11,9 | 3,8 | 1,8 | 1 | 1,8 | 1 | | | | |
| | | | | | III. | 2,3 | 2 | 1 | | 2,3 | 2 | 1 | | | | | | | | | | | | | |
| | | 0,4-1,2 | | 1,4 | I. | 40 | 40 | 40 | 25,8 | 40 | 40 | 40 | 25,8 | 16,8 | 40 | 40 | 40 | 25,8 | 16,8 | 12,6 | 16,8 | 12,6 | 7,1 | 11,9 | 6,7 | 3,8 |
| | | | | | II. | 40 | 40 | 40 | 21,4 | 40 | 40 | 40 | 21,4 | 13,8 | 40 | 40 | 40 | 21,4 | 13,8 | 10,3 | 13,8 | 10,3 | 5,7 | 8,8 | 4,8 | 2,6 |
| | | | | | III. | 11,2 | 10,9 | 9,9 | 9 | 11,2 | 10,9 | 9,9 | 9 | 8,4 | 9,7 | 9,4 | 8,4 | 7,5 | 7 | 6,5 | 7 | 6,5 | 3,6 | 6,5 | 3,6 | 1,8 |
| | | 0,8-2,4 | | 2,7 | I. | | | | 40 | | | | 40 | 40 | | | | 40 | 40 | 31,4 | 40 | 31,4 | 18,7 | 30,6 | 18,3 | 11,3 |
| | | | | | II. | | | | 40 | | | | 40 | 37,8 | | | | 40 | 37,8 | 29,1 | 37,8 | 29,1 | 17,3 | 27,5 | 16,4 | 10,1 |
| | | | | | III. | 28,9 | 28,6 | 27,6 | 26,7 | 28,9 | 28,6 | 27,6 | 26,7 | 26,2 | 27,5 | 27,2 | 26,2 | 25,3 | 24,7 | 24,3 | 24,7 | 24,3 | 15,2 | 24,3 | 15,2 | 9,3 |
| | | 1,5-2,5 | | 2,8 | I. | | | | | | | | | | | | | | | 40 | | 40 | 39 | 40 | 38,6 | |
| | | | | | II. | | | | | | | | | 40 | | | | | 40 | 40 | 40 | 40 | 37,6 | 40 | 36,7 | |
| | | | | | III. | 40 | 40 | 40 | 40 | 40 | 40 | 40 | 40 | 40 | 40 | 40 | 40 | 40 | 40 | 40 | 40 | 40 | 35,5 | 40 | 35,5 | |
| | | 2,0-3,3 | | 3,6 | I. | | | | | | | | | | | | | | | | | | 40 | | 40 | |
| | | | | | II. | | | | | | | | | | | | | | | | | | 40 | | 40 | |
| | | | | | III. | | | | | | | | | | | | | | | | | | 40 | | 40 | |
| Antrieb DP33 | Federbereich (bar) | 0,2-1,0 | erforderlicher Stelldruck (bar) | 1,2 | I. | 40 c) | 40 c) | 40 c) | 18,6c) | 40 c) | 40 c) | 40 c) | 18,6c) | 11,9c) | 40 c) | 40 c) | 40 c) | 18,6c) | 11,9c) | 8,8 c) | 11,9c) | 8,8 c) | 4,8 c) | 8 a) | 4,3 a) | 2,3 a) |
| | | | | | II. | 40 c) | 40 c) | 34,4c) | 14,2c) | 40 c) | 40 c) | 34,4c) | 14,2c) | 8,9 c) | 40 c) | 40 c) | 34,4c) | 14,2c) | 8,9 c) | 6,5 c) | 8,9 c) | 6,5 c) | 3,4 c) | 5 a) | 2,4 a) | 1,1 a) |
| | | | | | III. | 7,5 a) | 7,2 a) | 6,2 a) | 5,4 a) | 7,5 a) | 7,2 a) | 6,2 a) | 5,4 a) | 4,8 a) | 6,1 a) | 5,8 a) | 4,8 a) | 3,9 a) | 3,3 a) | 2,9 a) | 3,3 a) | 2,9 a) | 1,2 a) | 2,9 a) | 1,2 a) | |
| | | 0,4-1,2 | | 1,4 | I. | | | | 40 c) | | | | 40 c) | 31 c) | | | | 40 c) | 31 c) | 23,7c) | 31 c) | 23,7c) | 14 c) | 22,9a) | 13,5a) | 8,3 a) |
| | | | | | II. | | | 40 c) | 40 c) | | | 40 c) | 40 c) | 28 c) | | | 40 c) | 40 c) | 28 c) | 21,4c) | 28 c) | 21,4c) | 12,6c) | 19,9a) | 11,6a) | 7 a) |
| | | | | | III. | 21,7 a) | 21,4 a) | 20,4 a) | 19,5 a) | 21,7 a) | 21,4 a) | 20,4 a) | 19,5 a) | 18,9 a) | 20,2 a) | 19,9 a) | 18,9 a) | 18 a) | 17,5 a) | 17 a) | 17,5 a) | 17 a) | 10,5 a) | 17 a) | 10,5 a) | 6,3 a) |
| | | 0,8-2,4 | | 2,7 | I. | | | | | | | | | 40 a) | | | | | 40 a) | 40 a) | 40 a) | 40 a) | 32,5a) | 40 | 32 | 20,2 |
| | | | | | II. | | | | | | | | | 40 a) | | | | | 40 a) | 40 a) | 40 a) | 40 a) | 31,1a) | 40 | 30,1 | 19 |
| | | | | | III. | 40 | 40 | 40 | 40 | 40 | 40 | 40 | 40 | 40 | 40 | 40 | 40 | 40 | 40 | 40 | 40 | 40 | 28,9 | 40 | 28,9 | 18,2 |
| | | 1,5-3,0 (1,7-2,7) | | 3,3 (3,1) | I. | | | | | | | | | | | | | | | | | | (40 a)) | | (40) | 40 |
| | | | | | II. | | | | | | | | | | | | | | | | | | (40 a)) | | (40) | 39,9 |
| | | | | | III. | | | | | | | | | | | | | | | | | | (40) | | (40) | 39,1 |
| | | 2,0-4,0 | | 4,5 | I. | | | | | | | | | | | | | | | | | | | | | |
| | | | | | II. | | | | | | | | | | | | | | | | | | | | | 40 |
| | | | | | III. | | | | | | | | | | | | | | | | | | | | | 40 |
| Antrieb DP34 | Federbereich (bar) | 0,2-1,0 | erforderlicher Stelldruck (bar) | 1,2 | I. | | | | | | | | | | | | | | | | | | | | | 8,3 e) |
| | | | | | II. | | | | | | | | | | | | | | | | | | | | | 7,1 e) |
| | | | | | III. | | | | | | | | | | | | | | | | | | | | | 6,4 e) |
| | | 0,4-1,2 | | 1,4 | I. | | | | | | | | | | | | | | | | | | | | | 20,4d) |
| | | | | | II. | | | | | | | | | | | | | | | | | | | | | 19,1d) |
| | | | | | III. | | | | | | | | | | | | | | | | | | | | | 18,4d) |
| | | 0,8-2,4 | | 2,7 | I. | | | | | | | | | | | | | | | | | | | | | 40 b) |
| | | | | | II. | | | | | | | | | | | | | | | | | | | | | 40 b) |
| | | | | | III. | | | | | | | | | | | | | | | | | | | | | 40 b) |
| | | 1,5-3,0 | | 3,3 | I. | | | | | | | | | | | | | | | | | | | | | |
| | | | | | II. | | | | | | | | | | | | | | | | | | | | | |
| | | | | | III. | | | | | | | | | | | | | | | | | | | | | |
| | | 2,1-3,0 | | 3,3 | I. | | | | | | | | | | | | | | | | | | | | | |
| | | | | | II. | | | | | | | | | | | | | | | | | | | | | |
| | | | | | III. | | | | | | | | | | | | | | | | | | | | | |
| | | 2,0-4,0 | | 4,5 | I. | | | | | | | | | | | | | | | | | | | | | |
| | | | | | II. | | | | | | | | | | | | | | | | | | | | | |
| | | | | | III. | | | | | | | | | | | | | | | | | | | | | |
| | | 2,4-3,6 | | 4 | I. | | | | | | | | | | | | | | | | | | | | | |
| | | | | | II. | | | | | | | | | | | | | | | | | | | | | |
| | | | | | III. | | | | | | | | | | | | | | | | | | | | | |

[3] Nicht für Lochkegel (Darstellung auf Seite 24) siehe „Auswahl ARI-STEVI“ im Technischen Anhang.

**I. Fig. 470: PTFE-Dachmanschetten;** **II. Fig. 470: PTFE- / Reingraphit-Packung;** **III. Fig. 471: Faltenbalgabdichtung**

| | | |
|---|---|---|
| Stelldruck für die pneumatischen Antriebe DP: | max. zulässig | 6 bar |
| Stelldruckbegrenzung für das Stellgerät: | max. zulässig | a) 5 bar b) 4,5 bar c) 4 bar d) 3,5 bar e) 3 bar |

**max. zulässige Schließdrücke** bei Anströmung gegen Schließrichtung des Kegels und bei P2 = 0.
Begrenzung durch Druck-Temperatur-Zuordnung beachten, siehe Seite 23.

**Feder schließt**

| DN | | | | | | 50 | | | 65 | | | 80 | | | 100 | | | 125 | | | 150 | | |
|---|---|---|---|---|---|---|---|---|---|---|---|---|---|---|---|---|---|---|---|---|---|---|---|
| Standard [3] Kvs-Werte | | Sitz-Ø (mm) | | | | | | 50 | | | 65 | | | 80 | | | 100 | | | 125 | | | 150 |
| | | Kvs-Werte | | | | | | 40 | | | 63 | | | 100 | | | 160 | | | 250 | | | 400 |
| | | Hub (mm) | | | | | | 30 | | | 30 | | | 30 | | | 30 | | | 50 | | | 50 |
| Reduzierte Kvs-Werte | | Sitz-Ø (mm) | | | | 32 | 40 | | 40 | 50 | | 50 | 65 | | 65 | 80 | | 80 | 100 | | 100 | 125 | |
| | | Kvs-Werte | | | | 16 | 25 | | 25 | 40 | | 40 | 63 | | 63 | 100 | | 100 | 160 | | 160 | 250 | |
| | | Hub (mm) | | | | 20 | 30 | | 30 | 30 | | 30 | 30 | | 30 | 30 | | 30 | 30 | | 30 | 50 | |
| max. zul. Differenzdruck bei Durchfluss (bar) | | Parabolkegel | | | | 40 | 30 | 30 | 30 | 30 | 15 | 30 | 15 | 8 | 15 | 8 | 4 | 8 | 4 | 2 | 4 | 2 | 2 |
| | | Laternenkegel | | | | | | | | | 30 | | 30 | 30 | 30 | 30 | 25 | 30 | 25 | 15 | 25 | 15 | 15 |
| Antrieb DP32 | Federbereich (bar) | 0,2-1,0 | erforderlicher Stelldruck (bar) | 1,2 | I. | | | | | | | | | | | | | | | | | | |
| | | | | | II. | | | | | | | | | | | | | | | | | | |
| | | | | | III. | | | | | | | | | | | | | | | | | | |
| | | 0,4-1,2 | | 1,4 | I. | 6,7 | 3,8 | 2,1 | 3,8 | 2,1 | | 2 | | | | | | | | | | | |
| | | | | | II. | 4,8 | 2,6 | 1,3 | 2,6 | 1,3 | | 1,1 | | | | | | | | | | | |
| | | | | | III. | 3,6 | 1,8 | | 1,8 | | | | | | | | | | | | | | |
| | | 0,8-2,4 | | 2,7 | I. | 18,3 | 11,3 | 6,9 | 11,3 | 6,9 | 3,8 | 6,8 | 3,7 | 2,2 | 3,7 | 2,2 | 1,2 | 2,2 | 1,2 | | 1,2 | | |
| | | | | | II. | 16,4 | 10,1 | 6,1 | 10,1 | 6,1 | 3,3 | 5,9 | 3,2 | 1,9 | 3,2 | 1,9 | 1 | 1,9 | 1 | | 1 | | |
| | | | | | III. | 15,2 | 9,3 | 5,6 | 9,3 | 5,6 | 3 | 5,6 | 3 | 1,8 | 3 | 1,8 | | 1,5 | | | | | |
| | | 1,5-2,5 | | 2,8 | I. | 38,6 | | | | | | | | | | | | | | | | | |
| | | | | | II. | 36,7 | | | | | | | | | | | | | | | | | |
| | | | | | III. | 35,5 | | | | | | | | | | | | | | | | | |
| | | 2,0-3,3 | | 3,6 | I. | 40 | | | | | | | | | | | | | | | | | |
| | | | | | II. | 40 | | | | | | | | | | | | | | | | | |
| | | | | | III. | 40 | | | | | | | | | | | | | | | | | |
| Antrieb DP33 | Federbereich (bar) | 0,2-1,0 | erforderlicher Stelldruck (bar) | 1,2 | I. | 4,3 a) | 2,3 a) | 1,1 a) | 2,3 a) | 1,1 a) | | 1 | | | | | | | | | | | |
| | | | | | II. | 2,4 a) | 1,1 a) | | 1,1 a) | | | | | | | | | | | | | | |
| | | | | | III. | 1,2 a) | | | | | | | | | | | | | | | | | |
| | | 0,4-1,2 | | 1,4 | I. | 13,5 a) | 8,3 a) | 4,9 a) | 8,3 a) | 4,9 a) | 2,6 a) | 4,8 | 2,5 | 1,4 | 2,5 | 1,4 | | 1,4 | | | | | |
| | | | | | II. | 11,6 a) | 7 a) | 4,1 a) | 7 a) | 4,1 a) | 2,1 a) | 3,9 | 2 | 1,1 | 2 | 1,1 | | 1,1 | | | | | |
| | | | | | III. | 10,5 a) | 6,3 a) | 3,7 a) | 6,3 a) | 3,7 a) | 1,8 a) | 3,7 | 1,8 | 1 | 1,8 | 1 | | | | | | | |
| | | 0,8-2,4 | | 2,7 | I. | 32 | 20,2 | 12,6 | 20,2 | 12,6 | 7,2 | 12,5 | 7,1 | 4,5 | 7,1 | 4,5 | 2,7 | 4,5 | 2,7 | | 2,7 | | |
| | | | | | II. | 30,1 | 19 | 11,8 | 19 | 11,8 | 6,7 | 11,6 | 6,6 | 4,1 | 6,6 | 4,1 | 2,5 | 4,1 | 2,5 | | 2,5 | | |
| | | | | | III. | 28,9 | 18,2 | 11,3 | 18,2 | 11,3 | 6,4 | 11,3 | 6,4 | 4 | 6,4 | 4 | 2,4 | 3,7 | 2,2 | | 2,2 | | |
| | | 1,5-3,0 (1,7-2,7) | | 3,3 (3,1) | I. | (40) | 40 | 26,1 | 40 | 26,1 | 15,2 | 26 | 15,1 | 9,8 | 15,1 | 9,8 | 6,1 | 9,8 | 6,1 | | 6,1 | | |
| | | | | | II. | (40) | 39,9 | 25,3 | 39,9 | 25,3 | 14,7 | 25,1 | 14,6 | 9,5 | 14,6 | 9,5 | 5,9 | 9,5 | 5,9 | | 5,9 | | |
| | | | | | III. | (40) | 39,1 | 24,8 | 39,1 | 24,8 | 14,4 | 24,8 | 14,4 | 9,3 | 14,4 | 9,3 | 5,8 | 9 | 5,6 | | 5,6 | | |
| | | 2,0-4,0 | | 4,5 | I. | | | 35,7 | | 35,7 | 20,9 | 35,6 | 20,9 | 13,6 | 20,9 | 13,6 | 8,5 | 13,6 | 8,5 | | 8,5 | | |
| | | | | | II. | | 40 | 34,9 | 40 | 34,9 | 20,5 | 34,7 | 20,4 | 13,3 | 20,4 | 13,3 | 8,3 | 13,3 | 8,3 | | 8,3 | | |
| | | | | | III. | | 40 | 34,4 | 40 | 34,4 | 20,2 | 34,4 | 20,2 | 13,1 | 20,2 | 13,1 | 8,2 | 12,9 | 8,1 | | 8,1 | | |
| Antrieb DP34 | Federbereich (bar) | 0,2-1,0 | erforderlicher Stelldruck (bar) | 1,2 | I. | | 8,3 e) | 5 e) | 8,3 e) | 5 e) | 2,6 e) | 4,9 | 2,6 | 1,5 | 2,6 | 1,5 | | 1,5 | | | | | |
| | | | | | II. | | 7,1 e) | 4,2 e) | 7,1 e) | 4,2 e) | 2,1 e) | 4 | 2 | 1,1 | 2 | 1,1 | | 1,1 | | | | | |
| | | | | | III. | | 6,4 e) | 3,7 e) | 6,4 e) | 3,7 e) | 1,9 e) | 3,7 b) | 1,9 b) | 1 b) | 1,9 b) | 1 b) | | | | | | | |
| | | 0,4-1,2 | | 1,4 | I. | | 20,4d) | 12,7d) | 20,4d) | 12,7d) | 7,2 d) | 12,6 | 7,2 | 4,5 | 7,2 | 4,5 | 2,7 | 4,5 | 2,7 | 1,6 | 2,7 | 1,6 | 1 |
| | | | | | II. | | 19,1d) | 11,9d) | 19,1d) | 11,9d) | 6,8 d) | 11,7 | 6,6 | 4,2 | 6,6 | 4,2 | 2,5 | 4,2 | 2,5 | 1,4 | 2,5 | 1,4 | |
| | | | | | III. | | 18,4d) | 11,4d) | 18,4d) | 11,4d) | 6,5 d) | 11,4b) | 6,5 b) | 4,1 b) | 6,5 b) | 4,1 b) | 2,4 b) | 3,8 | 2,2 | 1,3 | 2,2 | 1,3 | |
| | | 0,8-2,4 | | 2,7 | I. | | 40 b) | 28,2b) | 40 b) | 28,2b) | 16,5b) | 28,1 | 16,4 | 10,6 | 16,4 | 10,6 | 6,6 | 10,6 | 6,6 | 4,1 | 6,6 | 4,1 | 2,7 |
| | | | | | II. | | 40 b) | 27,4b) | 40 b) | 27,4b) | 16 b) | 27,2 | 15,9 | 10,3 | 15,9 | 10,3 | 6,4 | 10,3 | 6,4 | 4 | 6,4 | 4 | 2,6 |
| | | | | | III. | | 40 b) | 26,9b) | 40 b) | 26,9b) | 15,7b) | 26,9 | 15,7 | 10,2 | 15,7 | 10,2 | 6,3 | 9,9 | 6,2 | 3,8 | 6,2 | 3,8 | 2,5 |
| | | 1,5-3,0 | | 3,3 | I. | | | | | | | | | | | | | | | 8,5 | | 8,5 | 5,8 |
| | | | | | II. | | | | | | | | | | | | | | | 8,4 | | 8,4 | 5,7 |
| | | | | | III. | | | | | | | | | | | | | | | 8,2 | | 8,2 | 5,6 |
| | | 2,1-3,0 | | 3,3 | I. | | | 40 a) | | 40 a) | 40 a) | 40 | 40 | 30,5 | 40 | 30,5 | 19,4 | 30,5 | 19,4 | | 19,4 | | |
| | | | | | II. | | | 40 a) | | 40 a) | 40 a) | 40 | 40 | 30,2 | 40 | 30,2 | 19,2 | 30,2 | 19,2 | | 19,2 | | |
| | | | | | III. | | | 40 a) | | 40 a) | 40 a) | 40 | 40 | 30,1 | 40 | 30,1 | 19,1 | 29,8 | 18,9 | | 18,9 | | |
| | | 2,0-4,0 | | 4,5 | I. | | | | | | | | | | | | | | | 11,7 | | 11,7 | 8 |
| | | | | | II. | | | | | | | | | | | | | | | 11,5 | | 11,5 | 7,9 |
| | | | | | III. | | | | | | | | | | | | | | | 11,4 | | 11,4 | 7,8 |
| | | 2,4-3,6 | | 4 | I. | | | | | | | | | 35,1 | | 35,1 | 22,4 | 35,1 | 22,4 | | 22,4 | | |
| | | | | | II. | | | | | | | | | 34,8 | | 34,8 | 22,2 | 34,8 | 22,2 | | 22,2 | | |
| | | | | | III. | | | | | | | | | 34,7 | | 34,7 | 22,1 | 34,4 | 21,9 | | 21,9 | | |

**I. Fig. 470: PTFE-Dachmanschetten; II. Fig. 470: PTFE- / Reingraphit-Packung; III. Fig. 471: Faltenbalgabdichtung**

[3] Nicht für Lochkegel (Darstellung auf Seite 24) siehe „Auswahl ARI-STEVI“ im Technischen Anhang.

**max. zulässige Schließdrücke** bei Anströmung gegen Schließrichtung des Kegels und bei P2 = 0.
Begrenzung durch Druck-Temperatur-Zuordnung beachten, siehe Seite 23.

**Stelldruck schließt**

| DN | | | | 15 | | | | 20 | | | | | 25 | | | | | | 32 | | | 40 | | |
|---|---|---|---|---|---|---|---|---|---|---|---|---|---|---|---|---|---|---|---|---|---|---|---|---|
| Standard [3] Kvs-Werte | Sitz-Ø (mm) | | | | | 18 | | | | | 22 | | | | | | 25 | | | 32 | | | | 40 |
| | Kvs-Werte | | | | | 4 | | | | | 6,3 | | | | | | 10 | | | 16 | | | | 25 |
| | Hub (mm) | | | | | 20 | | | | | 20 | | | | | | 20 | | | 20 | | | | 30 |
| Reduzierte Kvs-Werte | Sitz-Ø (mm) | | | 3 | 5 | 12 | | 3 | 5 | 12 | 18 | | 3 | 5 | 12 | 18 | 22 | | 22 | 25 | | 25 | 32 | |
| | Kvs-Werte | | | 0,25/ 0,16/ 0,1 | 0,63/ 0,4 | 2,5/ 1,6 1 | | 0,25/ 0,16/ 0,1 | 0,63/ 0,4 | 2,5/ 1,6 1 | 4 | | 0,25/ 0,16/ 0,1 | 0,63/ 0,4 | 2,5/ 1,6 1 | 4 | 6,3 | | 6,3 | 10 | | 10 | 16 | |
| | Hub (mm) | | | 20 | 20 | 20 | | 20 | 20 | 20 | 20 | | 20 | 20 | 20 | 20 | 20 | | 20 | 20 | | 20 | 20 | |
| max. zul. Differenzdruck bei Durchfluss (bar) | Parabolkegel | | | 40 | 40 | 40 | 40 | 40 | 40 | 40 | 40 | 40 | 40 | 40 | 40 | 40 | 40 | 40 | 40 | 40 | 40 | 40 | 40 | 30 |
| | Laternenkegel | | | | | | | | | | | | | | | | | | | | | | | |
| Antrieb DP32 | erforderlicher Stelldruck (bar) | 1,4 | I. | 40 | 40 | 40 | 25,8 | 40 | 40 | 40 | 25,8 | 16,8 | 40 | 40 | 40 | 25,8 | 16,8 | 12,6 | 16,8 | 12,6 | 7,1 | 11,9 | 6,7 | 3,8 |
| | | | II. | 40 | 40 | 40 | 21,4 | 40 | 40 | 40 | 21,4 | 13,8 | 40 | 40 | 40 | 21,4 | 13,8 | 10,3 | 13,8 | 10,3 | 5,7 | 8,8 | 4,8 | 2,6 |
| | | | III. | 11,2 | 10,9 | 9,9 | 9 | 11,2 | 10,9 | 9,8 | 9 | 8,4 | 9,7 | 9,4 | 8,4 | 7,5 | 7 | 6,5 | 7 | 6,5 | 3,6 | 6,5 | 3,6 | 1,8 |
| | | 2 | I. | | | | 40 | | | | 40 | 40 | | | | 40 | 40 | 40 | 40 | 40 | 24,5 | 40 | 24,1 | 15,1 |
| | | | II. | | | | 40 | | | | 40 | 40 | | | | 40 | 40 | 38,4 | 40 | 38,4 | 23,1 | 36,9 | 22,2 | 13,8 |
| | | | III. | 37,8 | 37,5 | 36,5 | 35,6 | 37,8 | 37,5 | 36,5 | 35,6 | 35 | 36,3 | 36,1 | 35 | 34,2 | 33,6 | 33,2 | 33,6 | 33,2 | 21 | 33,2 | 21 | 13,1 |
| | | 3 | I. | | | | | | | | | | | | | | | | | | 40 | | 40 | 33,8 |
| | | | II. | | | | | | | | | | | | | | | 40 | | 40 | 40 | 40 | 40 | 32,6 |
| | | | III. | 40 | 40 | 40 | 40 | 40 | 40 | 40 | 40 | 40 | 40 | 40 | 40 | 40 | 40 | 40 | 40 | 40 | 40 | 40 | 40 | 31,8 |
| | | 4 | I. | | | | | | | | | | | | | | | | | | | | | 40 |
| | | | II. | | | | | | | | | | | | | | | | | | | | | 40 |
| | | | III. | | | | | | | | | | | | | | | | | | | | | 40 |
| | | 5 | I. | | | | | | | | | | | | | | | | | | | | | |
| | | | II. | | | | | | | | | | | | | | | | | | | | | |
| | | | III. | | | | | | | | | | | | | | | | | | | | | |
| | | 6 | I. | | | | | | | | | | | | | | | | | | | | | |
| | | | II. | | | | | | | | | | | | | | | | | | | | | |
| | | | III. | | | | | | | | | | | | | | | | | | | | | |
| Antrieb DP33 | erforderlicher Stelldruck (bar) | 1,4 | I. | 40 d) | 40 d) | 40 d) | 40 d) | 40 d) | 40 d) | 40 d) | 40 d) | 31 d) | 40 d) | 40 d) | 40 d) | 40 d) | 31 d) | 23,7 d) | 31 d) | 23,7 d) | 14 d) | 22,9 d) | 13,5 d) | 8,3 d) |
| | | | II. | 40 d) | 40 d) | 40 d) | 40 d) | 40 d) | 40 d) | 40 d) | 40 d) | 28,2d) | 40 d) | 40 d) | 40 d) | 40 d) | 28 d) | 21,4 d) | 28 d) | 21,4 d) | 12,6 d) | 19,9 d) | 11,6d) | 7 d) |
| | | | III. | 21,7 d) | 21,4 d) | 20,4 d) | 19,5 d) | 21,7 d) | 21,4 d) | 20,4 d) | 19,5 d) | 18,9 d) | 20,2 d) | 19,9 d) | 18,9 d) | 18,2 d) | 17,5 d) | 17 d) | 17,5 d) | 17 d) | 10,5 d) | 17 d) | 10,5 d) | 6,3 d) |
| | | 2 | I. | | | | | | | | | 40 d) | | | | | 40 d) | 40 d) | 40 d) | 40 d) | 40 d) | 40 d) | 40 d) | 26,2d) |
| | | | II. | | | | | | | | | 40 d) | | | | | 40 d) | 40 d) | 40 d) | 40 d) | 40 d) | 40 d) | 39,3d) | 24,9d) |
| | | | III. | 40 d) | 40 d) | 40 d) | 40 d) | 40 d) | 40 d) | 40 d) | 40 d) | 40 d) | 40 d) | 40 d) | 40 d) | 40 d) | 40 d) | 40 d) | 40 d) | 40 d) | 38,2d) | 40 d) | 38,2d) | 24,2d) |
| | | 3 | I. | | | | | | | | | | | | | | | | | | | | | 40 d) |
| | | | II. | | | | | | | | | | | | | | | | | | | | 40 d) | 40 d) |
| | | | III. | | | | | | | | | | | | | | | | | | 40 d) | | 40 d) | 40 d) |
| | | 4 | I. | | | | | | | | | | | | | | | | | | | | | |
| | | | II. | | | | | | | | | | | | | | | | | | | | | |
| | | | III. | | | | | | | | | | | | | | | | | | | | | |
| | | 5 | I. | | | | | | | | | | | | | | | | | | | | | |
| | | | II. | | | | | | | | | | | | | | | | | | | | | |
| | | | III. | | | | | | | | | | | | | | | | | | | | | |
| | | 6 | I. | | | | | | | | | | | | | | | | | | | | | |
| | | | II. | | | | | | | | | | | | | | | | | | | | | |
| | | | III. | | | | | | | | | | | | | | | | | | | | | |
| Antrieb DP34 | erforderlicher Stelldruck (bar) | 1,4 | I. | | | | | | | | | | | | | | | | | | | | | 20,4 e) |
| | | | II. | | | | | | | | | | | | | | | | | | | | | 19,1e) |
| | | | III. | | | | | | | | | | | | | | | | | | | | | 18,4e) |
| | | 2 | I. | | | | | | | | | | | | | | | | | | | | | 40 e) |
| | | | II. | | | | | | | | | | | | | | | | | | | | | 40 e) |
| | | | III. | | | | | | | | | | | | | | | | | | | | | 40 e) |
| | | 3 | I. | | | | | | | | | | | | | | | | | | | | | |
| | | | II. | | | | | | | | | | | | | | | | | | | | | |
| | | | III. | | | | | | | | | | | | | | | | | | | | | |
| | | 4 | I. | | | | | | | | | | | | | | | | | | | | | |
| | | | II. | | | | | | | | | | | | | | | | | | | | | |
| | | | III. | | | | | | | | | | | | | | | | | | | | | |
| | | 5 | I. | | | | | | | | | | | | | | | | | | | | | |
| | | | II. | | | | | | | | | | | | | | | | | | | | | |
| | | | III. | | | | | | | | | | | | | | | | | | | | | |
| | | 6 | I. | | | | | | | | | | | | | | | | | | | | | |
| | | | II. | | | | | | | | | | | | | | | | | | | | | |
| | | | III. | | | | | | | | | | | | | | | | | | | | | |

[3] Nicht für Lochkegel (Darstellung auf Seite 24) siehe „Auswahl ARI-STEVI“ im Technischen Anhang.

**I. Fig. 470: PTFE-Dachmanschetten;** **II. Fig. 470: PTFE- / Reingraphit-Packung;** **III. Fig. 471: Faltenbalgabdichtung**

| | | |
|---|---|---|
| Stelldruck für die pneumatischen Antriebe DP: | max. zulässig | 6 bar |
| Stelldruckbegrenzung für das Stellgerät: | max. zulässig | a) 5 bar b) 4,5 bar c) 4 bar d) 3,5 bar e) 3 bar |

**max. zulässige Schließdrücke** bei Anströmung gegen Schließrichtung des Kegels und bei P2 = 0.
Begrenzung durch Druck-Temperatur-Zuordnung beachten, siehe Seite 23.

**Stelldruck schließt**

| DN | | | | 50 | | | 65 | | | 80 | | | 100 | | | 125 | | | 150 | | |
|---|---|---|---|---|---|---|---|---|---|---|---|---|---|---|---|---|---|---|---|---|---|
| Standard [3] Kvs-Werte | Sitz-Ø (mm) | | | | | 50 | | | 65 | | | 80 | | | 100 | | | 125 | | | 150 |
| | Kvs-Werte | | | | | 40 | | | 63 | | | 100 | | | 160 | | | 250 | | | 400 |
| | Hub (mm) | | | | | 30 | | | 30 | | | 30 | | | 30 | | | 50 | | | 50 |
| Reduzierte Kvs-Werte | Sitz-Ø (mm) | | | 32 | 40 | | 40 | 50 | | 50 | 65 | | 65 | 80 | | 80 | 100 | | 100 | 125 | |
| | Kvs-Werte | | | 16 | 25 | | 25 | 40 | | 40 | 63 | | 63 | 100 | | 100 | 160 | | 160 | 250 | |
| | Hub (mm) | | | 20 | 30 | | 30 | 30 | | 30 | 30 | | 30 | 30 | | 30 | 30 | | 30 | 50 | |
| max. zul. Differenzdruck bei Durchfluss (bar) | Parabolkegel | | | 40 | 30 | 30 | 30 | 30 | 15 | 30 | 15 | 8 | 15 | 8 | 4 | 8 | 4 | 2 | 4 | 2 | 2 |
| | Laternenkegel | | | | | | | | 30 | | 30 | 30 | 30 | 30 | 25 | 30 | 25 | 15 | 25 | 15 | 15 |
| Antrieb DP32 | erforderlicher Stelldruck (bar) | 1,4 | I. | 6,7 | 3,8 | 2,1 | 3,8 | 2,1 | | 2 | | | | | | | | | | | |
| | | | II. | 4,8 | 2,6 | 1,3 | 2,6 | 1,3 | | 1,1 | | | | | | | | | | | |
| | | | III. | 3,6 | 1,8 | | 1,8 | | | | | | | | | | | | | | |
| | | 2 | I. | 24,1 | 15,1 | 9,3 | 15,1 | 9,3 | 5,2 | 9,2 | 5,1 | 3,2 | 5,1 | 3,2 | 1,8 | 3,2 | 1,8 | | 1,8 | | |
| | | | II. | 22,2 | 13,8 | 8,5 | 13,8 | 8,5 | 4,7 | 8,3 | 4,6 | 2,8 | 4,6 | 2,8 | 1,6 | 2,8 | 1,6 | | 1,6 | | |
| | | | III. | 21 | 13,1 | 8 | 13,1 | 8 | 4,4 | 8 | 4,4 | 2,7 | 4,4 | 2,7 | 1,5 | 2,4 | 1,4 | | 1,4 | | |
| | | 3 | I. | 40 | 33,8 | 21,4 | 33,8 | 21,4 | 12,4 | 21,3 | 12,4 | 8 | 12,4 | 8 | 4,9 | 8 | 4,9 | | 4,9 | | |
| | | | II. | 40 | 32,6 | 20,6 | 32,6 | 20,6 | 11,9 | 20,4 | 11,8 | 7,6 | 11,8 | 7,6 | 4,7 | 7,6 | 4,7 | | 4,7 | | |
| | | | III. | 40 | 31,8 | 20,1 | 31,8 | 20,1 | 11,6 | 20,1 | 11,6 | 7,5 | 11,6 | 7,5 | 4,6 | 7,2 | 4,4 | | 4,4 | | |
| | | 4 | I. | | 40 | 33,5 | 40 | 33,5 | 19,6 | 33,4 | 19,6 | 12,7 | 19,6 | 12,7 | 8 | 12,7 | 8 | | 8 | | |
| | | | II. | | 40 | 32,7 | 40 | 32,7 | 19,1 | 32,5 | 19 | 12,4 | 19 | 12,4 | 7,8 | 12,4 | 7,8 | | 7,8 | | |
| | | | III. | | 40 | 32,2 | 40 | 32,2 | 18,9 | 32,2 | 18,9 | 12,3 | 18,9 | 12,3 | 7,7 | 12 | 7,5 | | 7,5 | | |
| | | 5 | I. | | | 40 | | 40 | 26,8 | 40 | 26,8 | 17,5 | 26,8 | 17,5 | 11,1 | 17,5 | 11,1 | | 11,1 | | |
| | | | II. | | | 40 | | 40 | 26,4 | 40 | 26,2 | 17,2 | 26,2 | 17,2 | 10,8 | 17,2 | 10,8 | | 10,8 | | |
| | | | III. | | | 40 | | 40 | 26,1 | 40 | 26,1 | 17 | 26,1 | 17 | 10,8 | 16,8 | 10,6 | | 10,6 | | |
| | | 6 | I. | | | | | | 34 | | 34 | 22,3 | 34 | 22,3 | 14,1 | 22,3 | 14,1 | | 14,1 | | |
| | | | II. | | | | | | 33,6 | | 33,4 | 21,9 | 33,4 | 21,9 | 13,9 | 21,9 | 13,9 | | 13,9 | | |
| | | | III. | | | | | | 33,3 | | 33,3 | 21,8 | 33,3 | 21,8 | 13,8 | 21,5 | 13,6 | | 13,6 | | |
| Antrieb DP33 | erforderlicher Stelldruck (bar) | 1,4 | I. | 13,5 d) | 8,3 d) | 4,9 d) | 8,3 d) | 4,9 d) | 2,6 d) | 4,8 d) | 2,5 d) | 1,4 d) | 2,5 d) | 1,4 d) | | 1,4 d) | | | | | |
| | | | II. | 11,6 d) | 7 d) | 4,1 d) | 7 d) | 4,1 d) | 2,1 d) | 3,9 d) | 2 d) | 1,1 d) | 2 d) | 1,1 d) | | 1,1 d) | | | | | |
| | | | III. | 10,5 d) | 6,3 d) | 3,7 d) | 6,3 d) | 3,7 d) | 1,8 d) | 3,7 d) | 1,8 d) | 1 d) | 1,8 d) | 1 d) | | | | | | | |
| | | 2 | I. | 40 d) | 26,2 d) | 16,5 d) | 26,2 d) | 16,5 d) | 9,5 d) | 16,4 d) | 9,4 d) | 6 d) | 9,4 d) | 6 d) | 3,7 d) | 6 d) | 3,7 d) | | 3,7 d) | | |
| | | | II. | 39,3 d) | 24,9 d) | 15,7 d) | 24,9 d) | 15,7 d) | 9 d) | 15,5 d) | 8,9 d) | 5,7 d) | 8,9 d) | 5,7 d) | 3,4 d) | 5,7 d) | 3,4 d) | | 3,4 d) | | |
| | | | III. | 38,2 d) | 24,2 d) | 15,2 d) | 24,2 d) | 15,2 d) | 8,7 d) | 15,2 d) | 8,7 d) | 5,5 d) | 8,7 d) | 5,5 d) | 3,4 d) | 5,2 d) | 3,2 d) | | 3,2 d) | | |
| | | 3 | I. | | 40 d) | 35,7 d) | 40 d) | 35,7 d) | 20,9 d) | 35,6 d) | 20,9 d) | 13,6 d) | 20,9 d) | 13,6 d) | 8,5 d) | 13,6 d) | 8,5 d) | | 8,5 d) | | |
| | | | II. | 40 d) | 40 d) | 34,9 d) | 40 d) | 34,9 d) | 20,5 d) | 34,7 d) | 20,4 d) | 13,3 d) | 20,4 d) | 13,3 d) | 8,3 d) | 13,3 d) | 8,3 d) | | 8,3 d) | | |
| | | | III. | 40 d) | 40 d) | 34,4 d) | 40 d) | 34,4 d) | 20,2 d) | 34,4 d) | 20,2 d) | 13,1 d) | 20,2 d) | 13,1 d) | 8,2 d) | 12,9 d) | 8,1 d) | | 8,1 d) | | |
| | | 4 | I. | | | 40 a) | | 40 a) | 32,4 a) | 40 | 32,4 | 21,2 | 32,4 | 21,2 | 13,4 | 21,2 | 13,4 | | 13,4 | | |
| | | | II. | | | 40 a) | | 40 a) | 31,9 a) | 40 | 31,8 | 20,9 | 31,8 | 20,9 | 13,2 | 20,9 | 13,2 | | 13,2 | | |
| | | | III. | | | 40 a) | | 40 a) | 31,6 a) | 40 | 31,6 | 20,7 | 31,6 | 20,7 | 13,1 | 20,5 | 12,9 | | 12,9 | | |
| | | 5 | I. | | | | | | 40 a) | | 40 | 28,8 | 40 | 28,8 | 18,3 | 28,8 | 18,3 | | 18,3 | | |
| | | | II. | | | | | | 40 a) | | 40 | 28,5 | 40 | 28,5 | 18,1 | 28,5 | 18,1 | | 18,1 | | |
| | | | III. | | | | | | 40 a) | | 40 | 28,4 | 40 | 28,4 | 18 | 28,1 | 17,8 | | 17,8 | | |
| | | 6 | I. | | | | | | | | | 36,4 | | 36,4 | 23,2 | 36,4 | 23,2 | | 23,2 | | |
| | | | II. | | | | | | | | | 36,1 | | 36,1 | 23 | 36,1 | 23 | | 23 | | |
| | | | III. | | | | | | | | | 36 | | 36 | 22,9 | 35,7 | 22,7 | | 22,7 | | |
| Antrieb DP34 | erforderlicher Stelldruck (bar) | 1,4 | I. | | 20,4 e) | 12,7 e) | 20,4 e) | 12,7 e) | 7,2 e) | 12,6 | 7,2 | 4,5 | 7,2 | 4,5 | 2,7 | 4,5 | 2,7 | 1,6 | 2,7 | 1,6 | 1 |
| | | | II. | | 19,1 e) | 11,9 e) | 19,1 e) | 11,9 e) | 6,8 e) | 11,7 | 6,6 | 4,2 | 6,6 | 4,2 | 2,5 | 4,2 | 2,5 | 1,4 | 2,5 | 1,4 | |
| | | | III. | | 18,4 e) | 11,4 e) | 18,4 e) | 11,4 e) | 6,5 e) | 11,4 b) | 6,5 b) | 4,1 b) | 6,5 b) | 4,1 b) | 2,4 b) | 3,8 | 2,2 | 1,3 | 2,2 | 1,3 | |
| | | 2 | I. | | 40 e) | 36 e) | 40 e) | 36 e) | 21,1 e) | 35,9 | 21 | 13,7 | 21 | 13,7 | 8,6 | 13,7 | 8,6 | 5,4 | 8,6 | 5,4 | 3,6 |
| | | | II. | | 40 e) | 35,2 e) | 40 e) | 35,2 e) | 20,6 e) | 35 | 20,5 | 13,4 | 20,5 | 13,4 | 8,4 | 13,4 | 8,4 | 5,2 | 8,4 | 5,2 | 3,5 |
| | | | III. | | 40 e) | 34,7 e) | 40 e) | 34,7 e) | 20,3 e) | 34,7 b) | 20,3 b) | 13,2 b) | 20,3 b) | 13,2 b) | 8,3 b) | 12,9 | 8,1 | 5,1 | 8,1 | 5,1 | 3,4 |
| | | 3 | I. | | | 40 e) | | 40 e) | 40 e) | 40 | 40 | 29 | 40 | 29 | 18,4 | 29 | 18,4 | 11,7 | 18,4 | 11,7 | 8 |
| | | | II. | | | 40 e) | | 40 e) | 40 e) | 40 | 40 | 28,7 | 40 | 28,7 | 18,2 | 28,7 | 18,2 | 11,5 | 18,2 | 11,5 | 7,9 |
| | | | III. | | | 40 e) | | 40 e) | 40 e) | 40 b) | 40 b) | 28,5 b) | 40 b) | 28,5 b) | 18,1 b) | 28,3 | 18 | 11,4 | 18 | 11,4 | 7,8 |
| | | 4 | I. | | | | | | | | | 40 | | 40 | 28,3 | 40 | 28,3 | 18 | 28,3 | 18 | 12,4 |
| | | | II. | | | | | | | | | 40 | | 40 | 28,1 | 40 | 28,1 | 17,9 | 28,1 | 17,9 | 12,3 |
| | | | III. | | | | | | | | | 40 b) | | 40 b) | 28 b) | 40 | 27,8 | 17,7 | 27,8 | 17,7 | 12,2 |
| | | 5 | I. | | | | | | | | | | | | 38,1 | | 38,1 | 24,3 | 38,1 | 24,3 | 16,8 |
| | | | II. | | | | | | | | | | | | 37,9 | | 37,9 | 24,2 | 37,9 | 24,2 | 16,7 |
| | | | III. | | | | | | | | | | | | | | 37,6 | 24 | 37,6 | 24 | 16,6 |
| | | 6 | I. | | | | | | | | | | | | 40 | | 40 | 30,6 | 40 | 30,6 | 21,2 |
| | | | II. | | | | | | | | | | | | 40 | | 40 | 30,5 | 40 | 30,5 | 21,1 |
| | | | III. | | | | | | | | | | | | | | 40 | 30,3 | 40 | 30,3 | 21 |

[3] Nicht für Lochkegel (Darstellung auf Seite 24) siehe „Auswahl ARI-STEVI“ im Technischen Anhang.

**I. Fig. 470: PTFE-Dachmanschetten;** **II. Fig. 470: PTFE- / Reingraphit-Packung;** **III. Fig. 471: Faltenbalgabdichtung**

Stelldruck für die pneumatischen Antriebe DP: max. zulässig 6 bar

Stelldruckbegrenzung für das Stellgerät: max. zulässig a) 5 bar b) 4,5 bar c) 4 bar d) 3,5 bar e) 3 bar

## Stellventil in Durchgangsform mit pneumatischem Antrieb DP

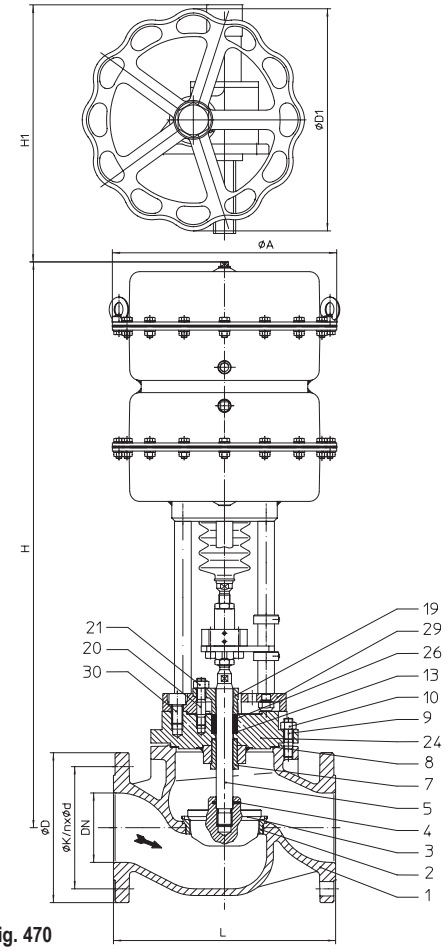


Fig. 470

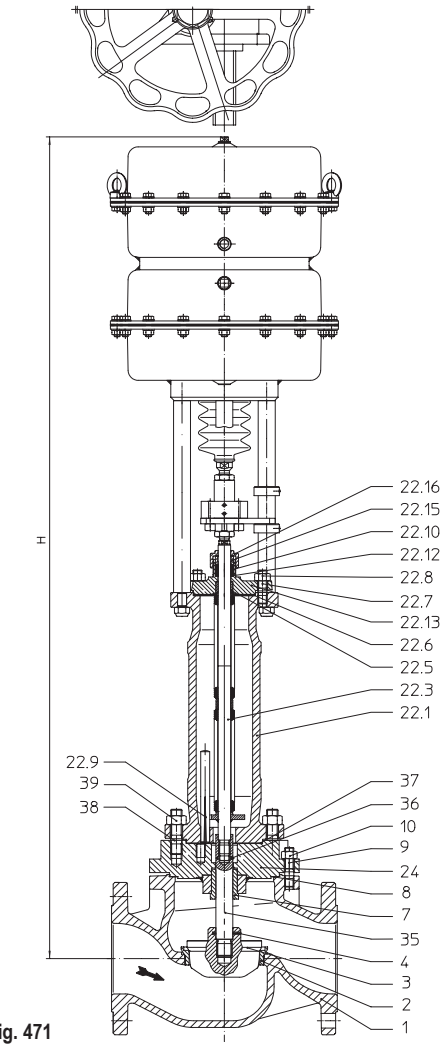


Fig. 471

| Figur | Nenndruck | Werkstoff | Nennweite |
|---|---|---|---|
| 12.470 / 12.471 | PN16 | EN-JL1040 | DN125v-150v |
| 22.470 / 22.471 | PN16 | EN-JS1049 | DN125v-150v |
| 23.470 / 23.471 | PN25 | EN-JS1049 | DN125v-150v |
| 34.470 / 34.471 | PN25 | 1.0619+N | DN125v-150v |
| 35.470 / 35.471 | PN40 | 1.0619+N | DN125v-150v |
| Andere Werkstoffe und Ausführungen auf Anfrage. | | | |

**Spindelabdichtung**

Fig. 470: • PTFE-Packung -10°C bis 250°C
• Reingraphit-Packung -10°C bis 450°C

Fig. 471: • Edelstahl-Faltenbalg mit Sicherheitsstopfbuchse -60°C bis 450°C

**Kegelausführung**

standard: • Parabolkegel, metallisch dichtend

optional:
• Parabolkegel mit PTFE-Weichdichtung (max. 200°C)
• Laternenkegel, metallisch dichtend
• Lochkegel, metallisch dichtend
• Druckentlasteter Parabolkegel (oder Lochkegel), metallisch dichtend.
Werkstoff des Kolbendichtelementes:
PTFE mit Edelstahlfeder (max. 200°C)

**Führung**

• Parabolkegel: Kegelschaft-Führung
• Loch-/Laternenkegel: Kegelschaft- und Sitzring-Führung

**Kennlinie** • wahlweise gleichprozentig oder linear
(ab Kvs 100 modifiziert gleichprozentig)

**Stellverhältnis**

• 50 : 1 bei Ausführung mit Parabolkegel
• 30 : 1 bei Ausführung mit Loch-/Laternenkegel

**Abdichtung (Sitz / Kegel-Leckageklasse)**

• Metall / Metall - Leckageklasse IV nach DIN EN 1349 oder IEC 60534-4
• Metall / Weichstoff - Leckageklasse VI nach DIN EN 1349 oder IEC 60534-4
(ab Kvs 1,0)

Schließdrücke siehe Seite 22.

Technische Daten zum Antrieb siehe entsprechendes Datenblatt des Antriebs.

**Auszug möglicher Einsatzgebiete**

Industrieanlagen, Verfahrenstechnik, Anlagenbau, etc.
(weitere Einsatzgebiete auf Anfrage)

**Auszug möglicher Durchflussmedien**

Fig. 470: Kühlwasser, Kühlsohle, Warmwasser, Heißwasser, Wasserdampf, Gas, etc.

Fig. 471: Kältemittel, Kühlwasser, Warmwasser, Heißwasser, Wärmeträgeröl, Wasserdampf, Gas, etc.

(weitere Durchflussmedien auf Anfrage)

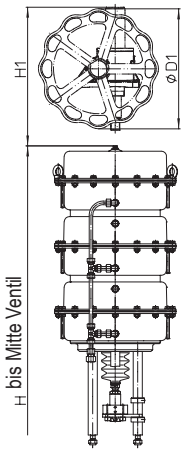


DP34Tri

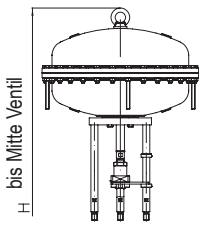


DP35

**Handverstellung**

| Antrieb | | DP34T | DP34Tri |
|---|---|---|---|
| Ø D1 | (mm) | 400 | 400 |
| H1 | (mm) | 635 | 635 |
| Gewicht | (kg) | 41 | 41 |
| Weitere Technische Daten zum Antrieb siehe Datenblatt DP32-35. | | | |

**Abmessungen und Gewichte**

| DN | | | | 125v | 150v |
|---|---|---|---|---|---|
| L | | | (mm) | 400 | 480 |
| DP34 T | Ø A | | (mm) | 405 | |
| | Fig. 470 | H | (mm) | 1021 | 1051 |
| | | PN16/25 | (kg) | 181 | 210 |
| | | PN40 | (kg) | 192 | 225 |
| | Fig. 471 | H | (mm) | 1468 | 1498 |
| | | PN16/25 | (kg) | 204 | 232 |
| | | PN40 | (kg) | 227 | 256 |
| DP34 Tri | Ø A | | (mm) | 405 | |
| | Fig. 470 | H | (mm) | 1243 | 1273 |
| | | PN16 | (kg) | 216 | 243 |
| | | PN25/40 | (kg) | 227 | 259 |
| | Fig. 471 | H | (mm) | 1690 | 1720 |
| | | PN16/25 | (kg) | 234 | 260 |
| | | PN40 | (kg) | 261 | 290 |
| DP35 | Ø A | | (mm) | 755 | |
| | Fig. 470 | H | (mm) | 1124 | 1154 |
| | | PN16/25 | (kg) | 387 | 414 |
| | | PN40 | (kg) | 398 | 430 |
| Standard-Flanschmaße siehe Seite 23. | | | | | |

Baulänge FTF Grundreihe 1 nach DIN EN 558.

**Teileliste**

| Pos. | Bezeichnung | Fig. 12.470<br>Fig. 12.471 | Fig. 22.470 / Fig. 23.470<br>Fig. 22.471 / Fig. 23.471 | Fig. 34.470 / Fig. 35.470<br>Fig. 34.471 / Fig. 35.471 |
|---|---|---|---|---|
| 1 | Gehäuse | EN-GJL-250 , EN-JL1040 | EN-GJS-400-18U-LT, EN-JS1049 | GP240GH+N, 1.0619+N |
| 2 | Sitzring | X20Cr13+QT, 1.4021+QT | | |
| 3 | Kegel * | X20Cr13+QT, 1.4021+QT | | |
| 4 | Spannhülse * | X10CrNi18-8, 1.4310 | | |
| 5 | Spindel * | X20Cr13+QT, 1.4021+QT | | |
| 7 | Führungsbuchse | X20Cr13+QT, 1.4021+QT (gehärtet) | | |
| 8 | Flachdichtung * | Reingraphit (mit CrNi-Stahlfolieneinlage) | | |
| 9 | Stiftschrauben | 25CrMo4, 1.7218 | | |
| 10 | Sechskantmuttern | C35E, 1.1181 | | |
| 13 | Scheibe * | X5CrNi18-10, 1.4301 | | |
| 19 | Stopfbuchsbrille | P250GH, 1.0460 | | |
| 20 | Stiftschrauben | A4-70 | | |
| 21 | Sechskantmuttern | A4 | | |
| 22.1 | Faltenbalggehäuse | EN-GJS-400-18U-LT, EN-JS1049 | | GP240GH+N, 1.0619+N |
| 22.3 | Spindel- / Faltenbalgeinheit * | X20Cr13+QT, 1.4021+QT / X6CrNiTi18-10, 1.4541 | | |
| 22.5 | Führungsbuchse | X20Cr13+QT, 1.4021+QT (gehärtet) | | |
| 22.6 | Flachdichtung * | Reingraphit (mit CrNi-Stahlfolieneinlage) | | |
| 22.7 | Stiftschrauben | 25CrMo4, 1.7218 | | |
| 22.8 | Sechskantmuttern | C35E, 1.1181 | | |
| 22.9 | Passkerbstift | St | | |
| 22.10 | Packungsringe * | Reingraphit | | |
| 22.12 | Scheibe * | X5CrNi18-10, 1.4301 | | |
| 22.13 | Stopfbuchsgehäuse | EN-GJS-400-18U-LT, EN-JS1049 | | GP240GH+N, 1.0619+N |
| 22.15 | Druckring | X20Cr13+QT, 1.4021+QT | | |
| 22.16 | Überwurfmutter | X8CrNiS18-9, 1.4305 | | |
| 24 | Stopfbuchsgehäuse | EN-GJS-400-18U-LT, EN-JS1049 | | GP240GH+N, 1.0619+N |
| 26 | Packungsringe * | PTFE oder Reingraphit | | |
| 29 | Adapterflansch | EN-GJS-400-18U-LT, EN-JS1049 | | |
| 30 | Zylinderschraube | 8.8 - A2B | | |
| 35 | Adapterspindel * | X20Cr13+QT, 1.4021+QT | | |
| 36 | Spannhülse * | X10CrNi18-8, 1.4310 | | |
| 37 | Flachdichtung * | Reingraphit (mit CrNi-Stahlfolieneinlage) | | |
| 38 | Stiftschrauben | 25CrMo4, 1.7218 | | |
| 39 | Sechskantmuttern | C35E, 1.1181 | | |
| * Ersatzteile | | | | |

Angaben / Einschränkungen der Regelwerke sind zu beachten!

ARI-Armaturen aus EN-JL1040 sind für den Einsatz in Anlagen nach TRD 110 nicht freigegeben.

Die Zulassung zur Herstellung gemäß TRB 801 Nr. 45 ist vorhanden. (EN-JL1040 ist nach TRB 801 Nr. 45 nicht zugelassen.)

Das Einsatzgebiet der Armatur unterliegt der Verantwortung des Anlagenplaners bzw. -betreibers.

**max. zulässige Schließdrücke** bei Anströmung gegen Schließrichtung des Kegels und bei P2 = 0.
Begrenzung durch Druck-Temperatur-Zuordnung beachten, siehe Seite 23.

**Feder schließt**

| DN | | | | | | 125v | | | 150v | | |
|---|---|---|---|---|---|---|---|---|---|---|---|
| Standard [3] Kvs-Werte | | Sitz-Ø (mm) | | | | | | 125 | | | 150 |
| | | Kvs-Werte | | | | | | 250 | | | 400 |
| | | Hub (mm) | | | | | | 50 | | | 50 |
| Reduzierte Kvs-Werte [3] | | Sitz-Ø (mm) | | | | 80 | 100 | | 100 | 125 | |
| | | Kvs-Werte | | | | 100 | 160 | | 160 | 250 | |
| | | Hub (mm) | | | | 30 | 30 | | 30 | 50 | |
| max. zul. Differenzdruck bei Durchfluss (bar) | | Parabolkegel | | | | 8 | 4 | 2 | 4 | 2 | 2 |
| | | Laternenkegel | | | | 30 | 25 | 15 | 25 | 15 | 15 |
| Antrieb DP34T | erforderlicher Stelldruck (bar) | 0,2-1,0 | erforderlicher Stelldruck (bar) | 1,5 | II. | 3,7 b) | 2,2 b) | 1,2 b) | 2,2 b) | 1,2 b) | |
| | | | | | III. | 3,7 e) | 2,2 e) | 1,3 e) | 2,2 e) | 1,3 e) | |
| | | 0,4-1,2 | | 1,7 | II. | 9,8 b) | 6,1 b) | 3,8 b) | 6,1 b) | 3,8 b) | 2,5 b) |
| | | | | | III. | 9,9 d) | 6,2 d) | 3,8 d) | 6,2 d) | 3,8 d) | 2,5 d) |
| | | 0,8-2,4 | | 2,9 | II. | 22,1 | 14 | 8,8 | 14 | 8,8 | 6 |
| | | | | | III. | 22,1 b) | 14 b) | 8,8 b) | 14 b) | 8,8 b) | 6 b) |
| | | 1,5-3,0 | | 3,5 | II. | | | 17,7 | | 17,7 | 12,2 |
| | | | | | III. | | | 17,7 a) | | 17,7 a) | 12,2 a) |
| | | 2,1-3,0 | | 3,5 | II. | 40 | 39,6 | | 39,6 | | |
| | | | | | III. | 40 a) | 39,6 a) | | 39,6 a) | | |
| | | 2,0-4,0 | | 4,5 | II. | | | 24 | | 24 | 16,6 |
| | | | | | III. | | | 24 | | 24 | 16,6 |
| | | 2,4-3,6 | | 4,1 | II. | | 40 | | 40 | | |
| | | | | | III. | | | | | | |
| Antrieb DP34Tri | | 0,2-1,0 | | 1,5 | II. | 6,8 d) | 4,1 d) | 2,5 d) | 4,1 d) | 2,5 d) | 1,6 d) |
| | | | | | III. | 6,8 f) | 4,2 f) | 2,5 f) | 4,2 f) | 2,5 f) | 1,6 f) |
| | | 0,4-1,2 | | 1,7 | II. | 16 d) | 10,1 d) | 6,3 d) | 10,1 d) | 6,3 d) | 4,3 d) |
| | | | | | III. | 16 f) | 10,1 f) | 6,3 f) | 10,1 f) | 6,3 f) | 4,3 f) |
| | | 0,8-2,4 | | 2,9 | II. | 34,3 b) | 21,9 b) | 13,9 b) | 21,9 b) | 13,9 b) | 9,5 b) |
| | | | | | III. | 34,4 d) | 21,9 d) | 13,9 d) | 21,9 d) | 13,9 d) | 9,6 d) |
| | | 1,5-3,0 | | 3,5 | II. | | | 27,1 a) | | 27,1 a) | 18,8 a) |
| | | | | | III. | | | 27,2 b) | | 27,2 b) | 18,8 b) |
| | | 2,1-3,0 | | 3,5 | II. | 40 a) | 40 a) | | 40 a) | | |
| | | 2,0-4,0 | | 4,5 | II. | | | 36,6 a) | | 36,6 a) | 25,4 a) |
| Antrieb DP35 | | 1,8-3,8 | | 4,3 | II. | | | 40 | | 40 | 40 |

**II. Fig. 470 PTFE- / Reingraphit-Packung; III. Fig. 471: Faltenbalgabdichtung**

**Stelldruck schließt**

| DN | | | | 125v | | | 150v | | |
|---|---|---|---|---|---|---|---|---|---|
| Standard [3] Kvs-Werte | Sitz-Ø (mm) | | | | | 125 | | | 150 |
| | Kvs-Werte | | | | | 250 | | | 400 |
| | Hub (mm) | | | | | 50 | | | 50 |
| Reduzierte Kvs-Werte [3] | Sitz-Ø (mm) | | | 80 | 100 | | 100 | 125 | |
| | Kvs-Werte | | | 100 | 160 | | 160 | 250 | |
| | Hub (mm) | | | 30 | 30 | | 30 | 50 | |
| max. zul. Differenzdruck bei Durchfluss (bar) | Parabolkegel | | | 8 | 4 | 2 | 4 | 2 | 2 |
| | Laternenkegel | | | 30 | 25 | 15 | 25 | 15 | 15 |
| Antrieb DP34T | erforderlicher Stelldruck (bar) | 1,5 | II. | 12,9 b) | 8,1 b) | 5 b) | 8,1 b) | 5 b) | 3,4 b) |
| | | | III. | 12,9 e) | 8,1 e) | 5,1 e) | 8,1 e) | 5,1 e) | 3,4 e) |
| | | 2 | II. | 28,2 b) | 17,9 b) | 11,3 b) | 17,9 b) | 11,3 b) | 7,8 b) |
| | | | III. | 28,3 e) | 18 e) | 11,4 e) | 18 e) | 11,4 e) | 7,8 e) |
| | | 3 | II. | 40 b) | 37,6 b) | 24 b) | 37,6 b) | 24 b) | 16,6 b) |
| | | | III. | 40 e) | 37,6 e) | 24 e) | 37,6 e) | 24 e) | 16,6 e) |
| | | 4 | II. | | 40 b) | 36,6 b) | 40 b) | 36,6 b) | 25,4 b) |

**II. Fig. 470 PTFE- / Reingraphit-Packung; III. Fig. 471: Faltenbalgabdichtung**

| | | |
|---|---|---|
| Stelldruck für die pneumatischen Antriebe DP: | max. zulässig | 6 bar (DP34Tri: max. zul. 5 bar) |
| Stelldruckbegrenzung für das Stellgerät: | max. zulässig | a) 5 bar b) 4,5 bar c) 4 bar d) 3,5 bar e) 3 bar f) 2,5 bar |

[3] Nicht für Lochkegel (Darstellung auf Seite 24) siehe „Auswahl ARI-STEVI“ im Technischen Anhang.

**Standard-Flanschmaße**

Flansche nach DIN EN 1092-1/-2 (Flanschbohrungen/-dickentoleranzen nach DIN 2533/2544/2545)

| DN | | | 15 | 20 | 25 | 32 | 40 | 50 | 65 | 80 | 100 | 125 | 150 |
|---|---|---|---|---|---|---|---|---|---|---|---|---|---|
| PN16 | ØD | (mm) | 95 | 105 | 115 | 140 | 150 | 165 | 185 | 200 | 220 | 250 | 285 |
| PN16 | ØK | (mm) | 65 | 75 | 85 | 100 | 110 | 125 | 145 | 160 | 180 | 210 | 240 |
| PN16 | n x Ød | (mm) | 4x14 | 4x14 | 4x14 | 4x18 | 4x18 | 4x18 | 4x18 | 8x18 | 8x18 | 8x18 | 8x22 |
| PN25 | ØD | (mm) | 95 | 105 | 115 | 140 | 150 | 165 | 185 | 200 | 235 | 270 | 300 |
| PN25 | ØK | (mm) | 65 | 75 | 85 | 100 | 110 | 125 | 145 | 160 | 190 | 220 | 250 |
| PN25 | n x Ød | (mm) | 4x14 | 4x14 | 4x14 | 4x18 | 4x18 | 4x18 | 8x18 | 8x18 | 8x22 | 8x26 | 8x26 |
| PN40 | ØD | (mm) | 95 | 105 | 115 | 140 | 150 | 165 | 185 | 200 | 235 | 270 | 300 |
| PN40 | ØK | (mm) | 65 | 75 | 85 | 100 | 110 | 125 | 145 | 160 | 190 | 220 | 250 |
| PN40 | n x Ød | (mm) | 4x14 | 4x14 | 4x14 | 4x18 | 4x18 | 4x18 | 8x18 | 8x18 | 8x22 | 8x26 | 8x26 |

**Druck-Temperatur-Zuordnung nach DIN EN 1092-2**

| Werkstoff | | | -60°C bis <-10°C* | -10°C bis 120°C | 150°C | 200°C | 250°C | 300°C | 350°C | 400°C | 450°C |
|---|---|---|---|---|---|---|---|---|---|---|---|
| EN-JL1040 | 16 | (bar) | -- | 16 | 14,4 | 12,8 | 11,2 | 9,6 | -- | -- | -- |
| EN-JS1049 | 16 | (bar) | auf Anfrage | 16 | 15,5 | 14,7 | 13,9 | 12,8 | 11,2 | -- | -- |
| EN-JS1049 | 25 | (bar) | auf Anfrage | 25 | 24,3 | 23 | 21,8 | 20 | 17,5 | -- | -- |

**Druck-Temperatur-Zuordnung nach ARI-Werknorm**

| Werkstoff | | | -60°C bis <-10°C* | -10°C bis 120°C | 150°C | 200°C | 250°C | 300°C | 350°C | 400°C | 450°C |
|---|---|---|---|---|---|---|---|---|---|---|---|
| 1.0619+N | 25 | (bar) | 18,7 | 25 | 23,9 | 22 | 20 | 17,2 | 16 | 14,8 | 8,2 |
| 1.0619+N | 40 | (bar) | 30 | 40 | 38,1 | 35 | 32 | 28 | 25,7 | 23,8 | 13,1 |

**Zwischenwerte der max. zulässigen Betriebsdrücke dürfen durch lineare Interpolation zwischen dem nächstliegenden niederen und höheren Temperaturwert errechnet werden.**

* Ventil mit verlängertem Ventil-Oberteil, Schrauben und Muttern aus A4-70 (bei Temperaturen unter -10°C)

**Bei Bestellung bitte angeben:**

- Figur-Nummer
- Nennweite
- Nenndruck
- Gehäusewerkstoff
- Kegelausführung
- Kvs-Wert
- Kennlinie
- Spindelabdichtung
- Antriebsausführung
- Evtl. Sonderausführungen / Zubehör

**Beispiel:**

Figur 35.470, Nennweite DN100, Nenndruck PN40, Gehäusewerkstoff 1.0619+N, Parabolkegel, Kvs 160, GLP, Dachmanschetten, ARI-PREMIO 5kN.

Maße in mm
Gewichte in kg
Drücke in barü (Überdruck)
1 bar ≙ $10^5$ Pa ≙ 0,1 MPa
Kvs in $m^3/h$

## Spindelabdichtung

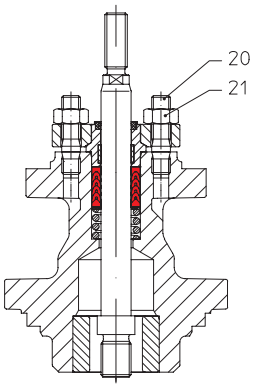


Federbelastete PTFE-Dachmanschetten

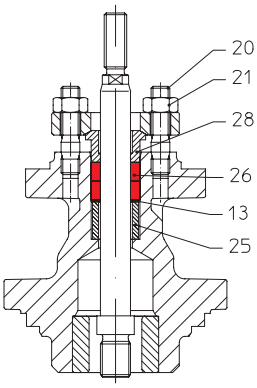


Stopfbuchspackung

| Pos. | Bezeichnung | |
|---|---|---|
| 13 | Scheibe * | X5CrNi18-10, 1.4301 |
| 20 | Stiftschrauben | A4-70 |
| 21 | Sechskantmuttern | A4 |
| 25 | Distanzhülse * | X20Cr13+QT, 1.4021+QT |
| 26 | Packungsringe * | PTFE oder Reingraphit |
| 28 | Druckring * | X20Cr13+QT, 1.4021+QT |

* Ersatzteil

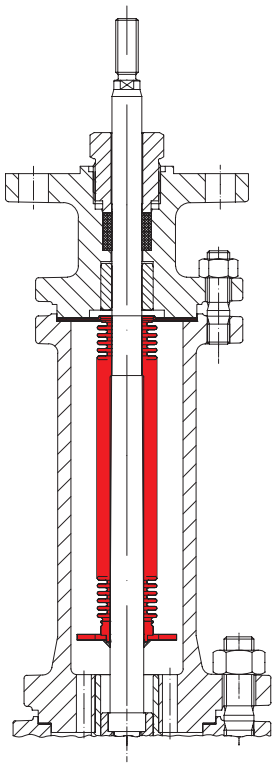

Faltenbalg mit Sicherheitsstopfbuchse

## Kegelausführungen

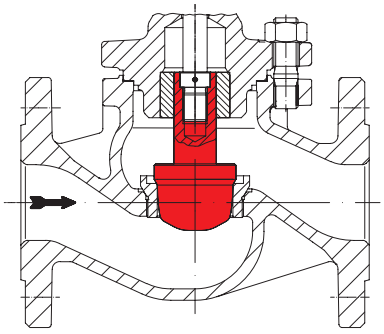

Parabolkegel mit Kegelschaft-Führung

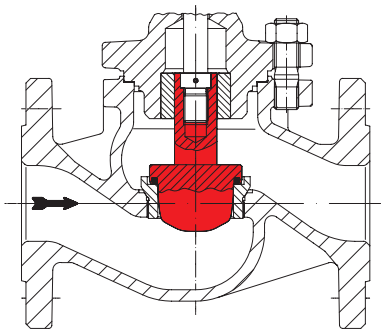

Parabolkegel mit PTFE-Weichdichtung und Kegelschaft-Führung

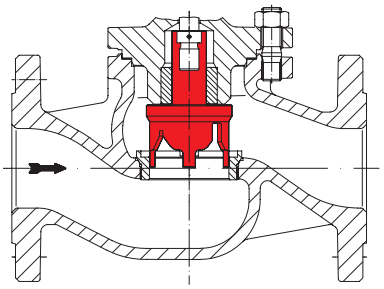

Laternenkegel mit Kegelschaft- und Sitzring-Führung

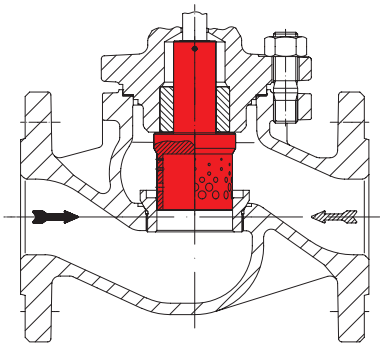

Lochkegel mit Kegelschaft- und Sitzring-Führung

Durchflussrichtung bei Gasen und Dämpfen zur Minderung des Schallpegels

Durchflussrichtung bei Flüssigkeiten zur Minderung der Kavitation

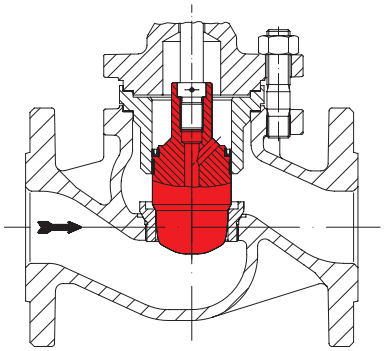

Parabolkegel mit Druckentlastung

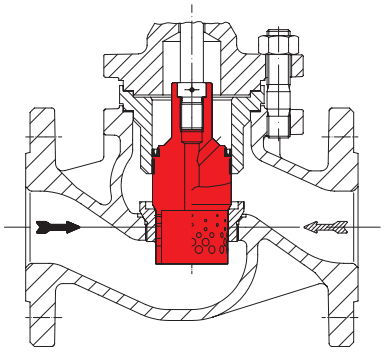

Lochkegel mit Druckentlastung

Durchflussrichtung bei Gasen und Dämpfen zur Minderung des Schallpegels

Durchflussrichtung bei Flüssigkeiten zur Minderung der Kavitation

ARMATUREN
**Technik mit Zukunft.**
DEUTSCHE QUALITÄTSARMATUREN
ARI-Armaturen Albert Richter GmbH & Co. KG, D-33756 Schloß Holte-Stukenbrock,
Tel. +49 (0)5207 / 994-0, Telefax +49 (0)5207 / 994-297 oder 298 Internet: http://www.ari-armaturen.com E-mail: info.vertrieb@ari-armaturen.com