Stellventil in Durchgangsform mit doppelt geführtem Kegel
DN 200 und 250

ARI-STEVI® 422 / 462
Elektrischer Antrieb ARI-PREMIO

- Schutzart IP 65
- 2 Drehmomentschalter
- Handnotbetätigung
- Zusatzgeräte lieferbar, z.B. Potentiometer

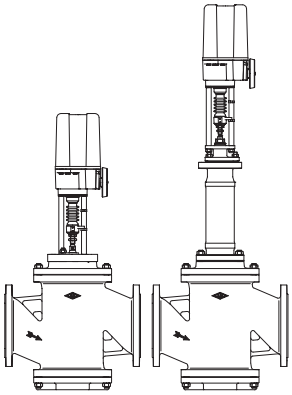

Seite 2

ARI-STEVI® 422 / 462
Elektrischer Antrieb AUMA SAR

- E-Antrieb mit hohen Stellkräften
- Schutzart IP 67
- 2 Drehmomentschalter
- 2 Wegschalter
- Handnotbetätigung
- Thermoschutz des Motors
- Zusatzgeräte lieferbar, z.B. Potentiometer
- Ex-Ausführung lieferbar

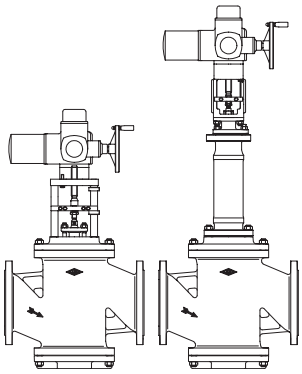

Seite 6

ARI-STEVI® 422 / 462
Pneumatischer Antrieb ARI-DP

- Antrieb reversierbar
- Antrieb mit Rollmembran
- Stelldruck max. 6 bar
- Spindel durch Faltenbalg geschützt
- Wartungsarme O-Ring-Abdichtung mit flexibler Führung
- Anbau von Zusatzteilen gemäß DIN IEC 60534-6

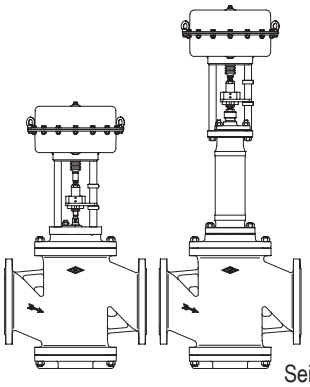

Seite 10

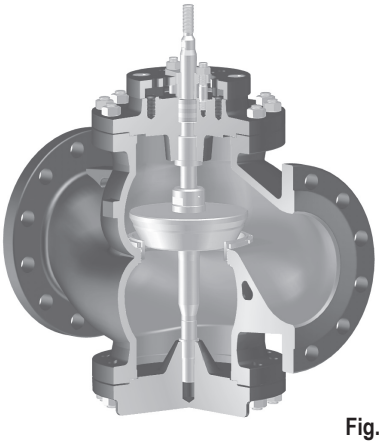

Fig. 422

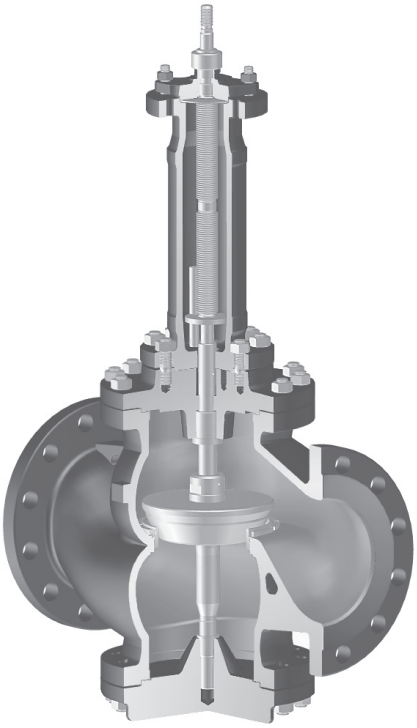

Fig. 462

Merkmale:

- Präzisions-Spindelführung
- Spindel prägepoliert
- Konische Sitzabdichtung
- Sitz- und Kegelgarnituren auswechselbar
- Sitzring geschraubt
- 3 Kvs-Werte reduzierbar
- Stellverhältnis 30 : 1
- Stabile Kegelführung
- Doppelwandiger Faltenbalg
- Mechanische Hubanzeige

Stellventil in Durchgangsform mit elektrischem Antrieb ARI-PREMIO

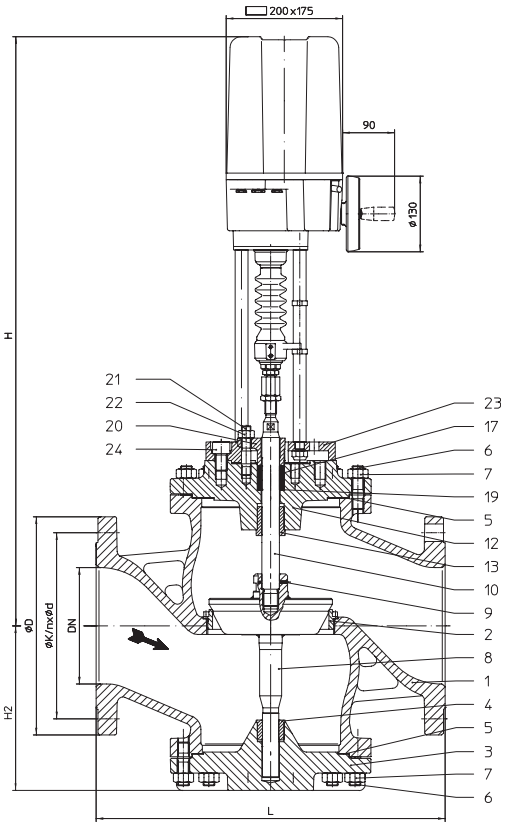

Fig. 422

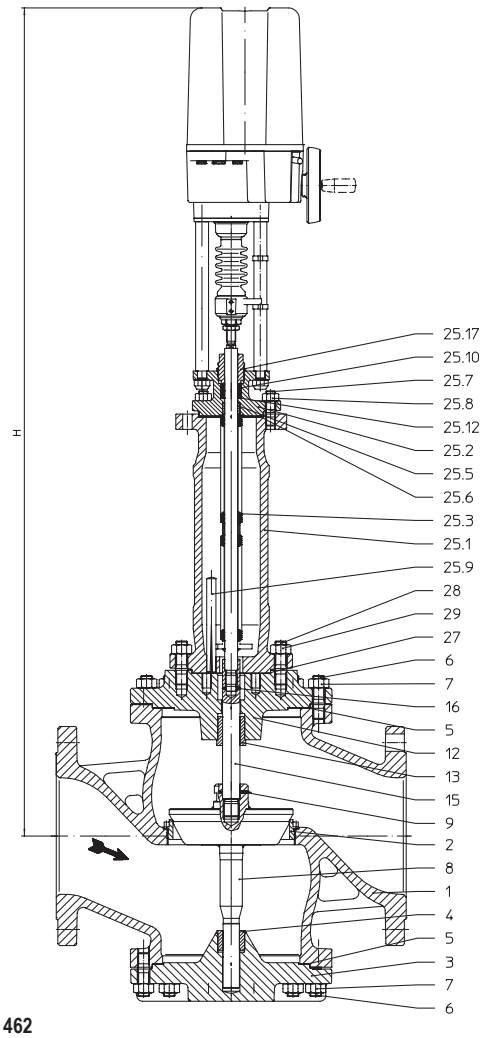

Fig. 462

Figur	Nenndruck	Werkstoff	Nennweite
12.422 / 12.462	PN16	EN-JL1040	DN200-250
22.422 / 22.462	PN16	EN-JS1049	DN200-250
34.422 / 34.462	PN25	1.0619+N	DN200-250
35.422 / 35.462	PN40	1.0619+N	DN200-250

Andere Werkstoffe und Ausführungen auf Anfrage.

Spindelabdichtung

Fig. 422:
- PTFE-Packung -10°C bis 250°C
- Reingraphit-Packung -10°C bis 450°C

Fig. 462:
- Edelstahl-Faltenbalg mit Sicherheitsstopfbuchse -60°C bis 450°C

Kegelausführung

standard:
- Parabolkegel, metallisch dichtend

optional:
- Parabolkegel mit PTFE-Weichdichtung (max. 200°C)
- Lochkegel, metallisch dichtend
- Druckentlasteter Parabolkegel, metallisch dichtend, Werkstoff des Kolbendichtelementes: PTFE mit Edelstahlfeder (max. 200°C)

Führung
- Parabolkegel: doppelte Kegel-Führung
- Lochkegel: Spindel- und Sitzring-Führung

Kennlinie
- wahlweise gleichprozentig (modifiziert) oder linear

Stellverhältnis
- 30 : 1

Abdichtung (Sitz / Kegel-Leckageklasse)
- Metall / Metall - Leckageklasse IV nach DIN EN 1349 oder IEC 60534-4
- Metall / Weichstoff - Leckageklasse VI nach DIN EN 1349 oder IEC 60534-4

Schließdrücke siehe Seite 4.

Technische Daten zum Antrieb siehe entsprechendes Datenblatt des Antriebs.

Auszug möglicher Einsatzgebiete

Industrieanlagen, Verfahrenstechnik, Anlagenbau, etc.
(weitere Einsatzgebiete auf Anfrage)

Auszug möglicher Durchflussmedien

Fig. 422: Kühlwasser, Kühlsohle, Warmwasser, Heißwasser, Wasserdampf, Gas, etc.

Fig. 462: Kältemittel, Kühlwasser, Warmwasser, Heißwasser, Wärmeträgeröl, Wasserdampf, Gas, etc.

(weitere Durchflussmedien auf Anfrage)

Abmessungen und Gewichte

DN				200	250
L			(mm)	600	730
H2			(mm)	283	350
Fig. 422	H		(mm)	841	901
	ARI-PREMIO 5 kN	PN16	(kg)	204	319
		PN25/40	(kg)	230	355
	H		(mm)	1013	1073
	ARI-PREMIO 12 kN	PN16	(kg)	208	323
	ARI-PREMIO 15 kN	PN25/40	(kg)	234	359
Fig. 462	H		(mm)	1263	1323
	ARI-PREMIO 5 kN	PN16	(kg)	227	343
		PN25/40	(kg)	264	393
	H		(mm)	1435	1495
	ARI-PREMIO 12 kN	PN16	(kg)	231	347
	ARI-PREMIO 15 kN	PN25/40	(kg)	269	397
Standard-Flanschmaße siehe Seite 15.					

Baulänge FTF Grundreihe 1 nach DIN EN 558

Teileliste

Pos.	Bezeichnung	Fig. 12.422 Fig. 12.462	Fig. 22.422 Fig. 22.462	Fig. 34.422 / Fig. 35.422 Fig. 34.462 / Fig. 35.462
1	Gehäuse	EN-GJL-250 , EN-JL1040	EN-GJS-400-18U-LT, EN-JS1049	GP240GH+N, 1.0619+N
2	Sitzring *	X20Cr13+QT, 1.4021+QT		
3	Deckel	EN-GJS-400-18U-LT, EN-JS1049		GP240GH+N, 1.0619+N
4	Führungsbuchse	X20Cr13+QT, 1.4021+QT (gehärtet)		
5	Flachdichtung *	Reingraphit (mit CrNi-Stahlfolieneinlage)		
6	Stiftschrauben	25CrMo4, 1.7218		
7	Sechskantmuttern	C35E, 1.1181		
8	Kegel *	X20Cr13+QT, 1.4021+QT		
9	Spannhülse *	56Si7, 1.5026		
10	Spindel *	X20Cr13+QT, 1.4021+QT		
12	Stopfbuchsgehäuse	EN-GJS-400-18U-LT, EN-JS1049		GP240GH+N, 1.0619+N
13	Führungsbuchse	X20Cr13+QT, 1.4021+QT (gehärtet)		
15	Spindelverlängerung *	X20Cr13+QT, 1.4021+QT		
16	Spannhülse *	X10CrNi18-8, 1.4310		
17	Packungsringe *	PTFE oder Reingraphit		
19	Scheibe *	X5CrNi18-10, 1.4301		
20	Stopfbuchsbrille	EN-GJS-400-15, EN-JS1030		GP240GH+N, 1.0619+N
21	Stiftschrauben	25CrMo4, 1.7218		
22	Sechskantmuttern	C35E, 1.1181		
23	Adapterflansch	EN-GJS-400-18U-LT, EN-JS1049		
24	Zylinderschraube	8.8		
25.1	Faltenbalggehäuse	EN-GJS-400-18U-LT, EN-JS1049		GP240GH+N, 1.0619+N
25.2	Traversendeckel	EN-GJS-400-18U-LT, EN-JS1049		GP240GH+N, 1.0619+N
25.3	Spindel- / Faltenbalgeinheit *	X20Cr13+QT, 1.4021+QT / X6CrNiTi18-10, 1.4541		
25.5	Führungsbuchse	X20Cr13+QT, 1.4021+QT (gehärtet)		
25.6	Flachdichtung *	Reingraphit (mit CrNi-Stahlfolieneinlage)		
25.7	Stiftschrauben	25CrMo4, 1.7218		
25.8	Sechskantmuttern	C35E, 1.1181		
25.9	Passkerbstift	St		
25.10	Packungsringe *	Reingraphit		
25.12	Scheibe *	X5CrNi18-10, 1.4301		
25.17	Verschraubung *	X8CrNiS18-9, 1.4305		
27	Flachdichtung *	Reingraphit (mit CrNi-Stahlfolieneinlage)		
28	Stiftschrauben	25CrMo4, 1.7218		
29	Sechskantmuttern	C35E, 1.1181		
* Ersatzteile				

Angaben / Einschränkungen der Regelwerke sind zu beachten!

ARI-Armaturen aus EN-JL1040 sind für den Einsatz in Anlagen nach TRD 110 nicht freigegeben.

Die Zulassung zur Herstellung gemäß TRB 801 Nr. 45 ist vorhanden. (EN-JL1040 ist nach TRB 801 Nr. 45 nicht zugelassen.)

Das Einsatzgebiet der Armatur unterliegt der Verantwortung des Anlagenplaners bzw. -betreibers.

max. zulässige Schließdrücke bei Anströmung gegen Schließrichtung des Kegels und bei P2 = 0.
Begrenzung durch Druck-Temperatur-Zuordnung beachten, siehe Seite 15.

DN			200			250		
Standard Kvs-Werte [3]	Sitz-ø (mm)				200			250
	Kvs-Wert				630			1000
	Hub (mm)				65			65
Reduzierte Kvs-Werte	Sitz-ø (mm)		125	150		150	200	
	Kvs-Wert		250	400		400	630	
	Hub (mm)		50	50		50	65	
max. zul. Differenzdruck bei Durchfluss [3] (bar)			20	20	20	20	20	20
Antrieb [1] **ARI-PREMIO 5 kN**	Schließdruck (bar)	**II.**	2,7	1,8		1,8		
		III.						
	Stellzeit [2] (s) (Stellgeschw. 0,38 mm/s)		132			132		
Antrieb [1] **ARI-PREMIO 12 kN**	Schließdruck (bar)	**II.**	8,4	5,7	3,1	5,7	3,1	1,9
		III.						
	Stellzeit [2] (s) (Stellgeschw. 0,38 mm/s)		132		171	132	171	
Antrieb [1] **ARI-PREMIO 15 kN**	Schließdruck (bar)	**II.**	10,8	7,4	4	7,4	4	2,5
		III.						
	Stellzeit [2] (s) (Stellgeschw. 0,38 mm/s)		132		171	132	171	
II. Fig. 422: PTFE- / Reingraphit-Packung;			**III. Fig. 462: Faltenbalgabdichtung**					

[1] Motorspannung: 230V 50Hz 1~
Sonderspannungen: 24V 50/60Hz; 115V 50/60Hz; 230V 60Hz 3~; 400V 50Hz; 400V 60Hz 3~
Weitere Technische Daten zum Antrieb siehe Datenblatt ARI-PREMIO.

[2] Die angegebenen Stellzeiten gelten für die Frequenz 50Hz.

[3] Nicht für Lochkegel (Darstellung auf Seite 16) siehe „Auswahl ARI-STEVI“ im Technischen Anhang.

Stellventil in Durchgangsform mit elektrischem Antrieb AUMA

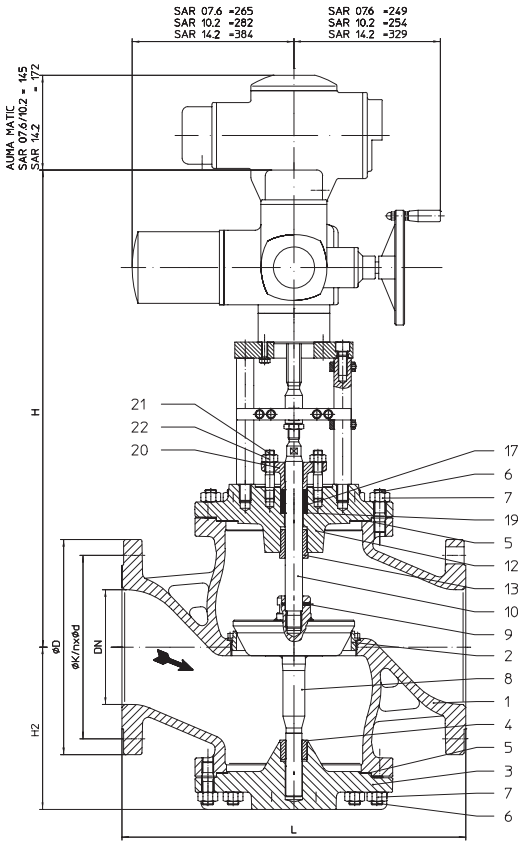

Fig. 422

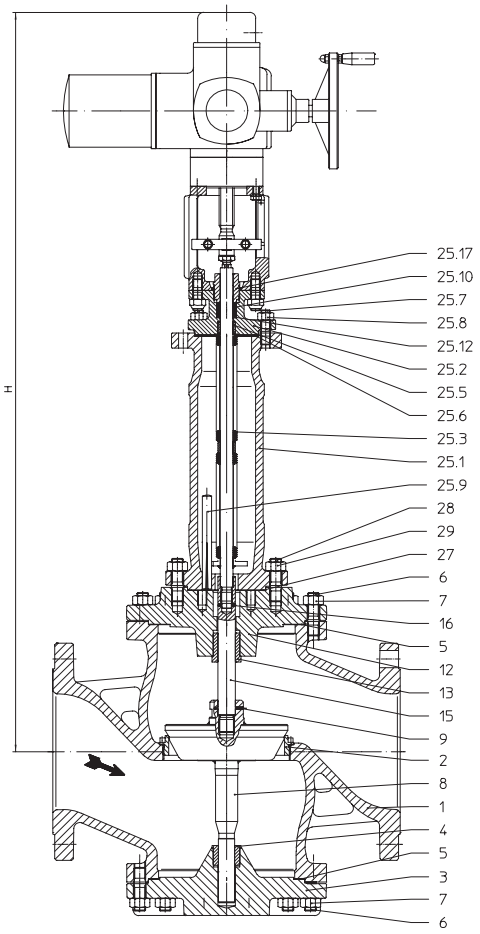

Fig. 462

Figur	Nenndruck	Werkstoff	Nennweite
12.422 / 12.462	PN16	EN-JL1040	DN200-250
22.422 / 22.462	PN16	EN-JS1049	DN200-250
34.422 / 34.462	PN25	1.0619+N	DN200-250
35.422 / 35.462	PN40	1.0619+N	DN200-250
Andere Werkstoffe und Ausführungen auf Anfrage.			

Spindelabdichtung

Fig. 422:
- PTFE-Packung -10°C bis 250°C
- Reingraphit-Packung -10°C bis 450°C

Fig. 462:
- Edelstahl-Faltenbalg mit Sicherheitsstopfbuchse -60°C bis 450°C

Kegelausführung

standard:
- Parabolkegel, metallisch dichtend

optional:
- Parabolkegel mit PTFE-Weichdichtung (max. 200°C)
- Lochkegel, metallisch dichtend
- Druckentlasteter Parabolkegel, metallisch dichtend, Werkstoff des Kolbendichtelementes: PTFE mit Edelstahlfeder (max. 200°C)

Führung
- Parabolkegel: doppelte Kegel-Führung
- Lochkegel: Spindel- und Sitzring-Führung

Kennlinie
- wahlweise gleichprozentig (modifiziert) oder linear

Stellverhältnis
- 30 : 1

Abdichtung (Sitz / Kegel-Leckageklasse)
- Metall / Metall - Leckageklasse IV nach DIN EN 1349 oder IEC 60534-4
- Metall / Weichstoff - Leckageklasse VI nach DIN EN 1349 oder IEC 60534-4

Schließdrücke siehe Seite 8.

Technische Daten zum Antrieb siehe entsprechendes Datenblatt des Antriebs.

Auszug möglicher Einsatzgebiete

Industrieanlagen, Verfahrenstechnik, Anlagenbau, etc.
(weitere Einsatzgebiete auf Anfrage)

Auszug möglicher Durchflussmedien

Fig. 422: Kühlwasser, Kühlsohle, Warmwasser, Heißwasser, Wasserdampf, Gas, etc.

Fig. 462: Kältemittel, Kühlwasser, Warmwasser, Heißwasser, Wärmeträgeröl, Wasserdampf, Gas, etc.

(weitere Durchflussmedien auf Anfrage)

Abmessungen und Gewichte

DN				200	250
L			(mm)	600	730
H2			(mm)	283	350
Fig. 422	H		(mm)	845	905
	AUMA SAR 07.6	PN16	(kg)	229	344
		PN25/40	(kg)	255	380
	H		(mm)	857	917
	AUMA SAR 10.2	PN16	(kg)	233	348
		PN25/40	(kg)	259	384
	H		(mm)	932	992
	AUMA SAR 14.2	PN16	(kg)	263	378
		PN25/40	(kg)	289	414
Fig. 462	H		(mm)	1290	1350
	AUMA SAR 07.6	PN16	(kg)	248	364
		PN25/40	(kg)	285	414
	H		(mm)	1302	1362
	AUMA SAR 10.2	PN16	(kg)	252	368
		PN25/40	(kg)	389	418

Standard-Flanschmaße siehe Seite 15. **(Bei Ausführung mit AUMA SAR Ex andere Bauhöhen.)**

Baulänge FTF Grundreihe 1 nach DIN EN 558

Teileliste

Pos.	Bezeichnung	Fig. 12.422 Fig. 12.462	Fig. 22.422 Fig. 22.462	Fig. 34.422 / Fig. 35.422 Fig. 34.462 / Fig. 35.462
1	Gehäuse	EN-GJL-250 , EN-JL1040	EN-GJS-400-18U-LT, EN-JS1049	GP240GH+N, 1.0619+N
2	Sitzring *	X20Cr13+QT, 1.4021+QT		
3	Deckel	EN-GJS-400-18U-LT, EN-JS1049		GP240GH+N, 1.0619+N
4	Führungsbuchse	X20Cr13+QT, 1.4021+QT (gehärtet)		
5	Flachdichtung *	Reingraphit (mit CrNi-Stahlfolieneinlage)		
6	Stiftschrauben	25CrMo4, 1.7218		
7	Sechskantmuttern	C35E, 1.1181		
8	Kegel *	X20Cr13+QT, 1.4021+QT		
9	Spannhülse *	56Si7, 1.5026		
10	Spindel *	X20Cr13+QT, 1.4021+QT		
12	Stopfbuchsgehäuse	EN-GJS-400-18U-LT, EN-JS1049		GP240GH+N, 1.0619+N
13	Führungsbuchse	X20Cr13+QT, 1.4021+QT (gehärtet)		
15	Spindelverlängerung *	X20Cr13+QT, 1.4021+QT		
16	Spannhülse *	X10CrNi18-8, 1.4310		
17	Packungsringe *	PTFE oder Reingraphit		
19	Scheibe *	X5CrNi18-10, 1.4301		
20	Stopfbuchsbrille	EN-GJS-400-15, EN-JS1030		GP240GH+N, 1.0619+N
21	Stiftschrauben	25CrMo4, 1.7218		
22	Sechskantmuttern	C35E, 1.1181		
25.1	Faltenbalggehäuse	EN-GJS-400-18U-LT, EN-JS1049		GP240GH+N, 1.0619+N
25.2	Traversendeckel	EN-GJS-400-18U-LT, EN-JS1049		GP240GH+N, 1.0619+N
25.3	Spindel- / Faltenbalgeinheit *	X20Cr13+QT, 1.4021+QT / X6CrNiTi18-10, 1.4541		
25.5	Führungsbuchse	X20Cr13+QT, 1.4021+QT (gehärtet)		
25.6	Flachdichtung *	Reingraphit (mit CrNi-Stahlfolieneinlage)		
25.7	Stiftschrauben	25CrMo4, 1.7218		
25.8	Sechskantmuttern	C35E, 1.1181		
25.9	Passkerbstift	St		
25.10	Packungsringe *	Reingraphit		
25.12	Scheibe *	X5CrNi18-10, 1.4301		
25.17	Verschraubung *	X8CrNiS18-9, 1.4305		
27	Flachdichtung *	Reingraphit (mit CrNi-Stahlfolieneinlage)		
28	Stiftschrauben	25CrMo4, 1.7218		
29	Sechskantmuttern	C35E, 1.1181		

* Ersatzteile

Angaben / Einschränkungen der Regelwerke sind zu beachten!

ARI-Armaturen aus EN-JL1040 sind für den Einsatz in Anlagen nach TRD 110 nicht freigegeben.

Die Zulassung zur Herstellung gemäß TRB 801 Nr. 45 ist vorhanden. (EN-JL1040 ist nach TRB 801 Nr. 45 nicht zugelassen.)

Das Einsatzgebiet der Armatur unterliegt der Verantwortung des Anlagenplaners bzw. -betreibers.

max. zulässige Schließdrücke bei Anströmung gegen Schließrichtung des Kegels und bei P2 = 0.
Begrenzung durch Druck-Temperatur-Zuordnung beachten, siehe Seite 15.

Fig. 422

DN				200			250		
Standard Kvs-Werte [4]	Sitz-ø (mm)					200			250
	Kvs-Wert					630			1000
	Hub (mm)					65			65
Reduzierte Kvs-Werte	Sitz-ø (mm)			125	150		150	200	
	Kvs-Wert			250	400		400	630	
	Hub (mm)			50	50		50	65	
max. zul. Differenzdruck bei Durchfluss [4] (bar)				20	20	20	20	20	20
Antrieb [1] **AUMA SAR 07.6** Abtrieb Form A TR 26 x 5 - LH	Schließdruck (bar)	**II.**	absperren	17,3	11,9	6,6	11,9	6,6	4,1
			regeln [3]	8	5,5	2,9	5,5	2,9	1,8
	Drehmoment (Nm)			60			60		
	Stellzeit [2] (s)			55		71	55	71	
	Abtriebsdrehzahl (min $^{-1}$)			11			11		
Antrieb [1] **AUMA SAR 10.2** Abtrieb Form A TR 26 x 5 - LH	Schließdruck (bar)	**II.**	absperren	35,8	24,8	13,9	24,8	13,9	8,8
			regeln [3]	17,3	11,9	6,6	11,9	6,6	4,1
	Drehmoment (Nm)			120			120		
	Stellzeit [2] (s)			55		71	55	71	
	Abtriebsdrehzahl (min -1)			11			11		
Antrieb [1] **AUMA SAR 14.2** Abtrieb Form A TR 30 x 6 - LH	Schließdruck (bar)	**II.**	absperren	40	40	23,9	40	23,9	15,3
			regeln [3]	28,9	20	11,1	20	11,1	7,1
	Drehmoment (Nm)			175	250		250		
	Stellzeit [2] (s)			63		59	63	59	
	Abtriebsdrehzahl (min $^{-1}$)			8		11	8	11	

II. Fig. 422: PTFE- / Reingraphit-Packung

Fig. 462

DN				200			250		
Standard Kvs-Werte [4]	Sitz-ø (mm)					200			250
	Kvs-Wert					630			1000
	Hub (mm)					65			65
Reduzierte Kvs-Werte	Sitz-ø (mm)			125	150		150	200	
	Kvs-Wert			250	400		400	630	
	Hub (mm)			50	50		50	65	
max. zul. Differenzdruck bei Durchfluss [4] (bar)				20	20	20	20	20	20
Antrieb [1] **AUMA SAR 07.6** Abtrieb Form A TR 26 x 5 - LH	Schließdruck (bar)	**III.**	absperren	17,3	11,9	6,6	11,9	6,6	4,1
			regeln [3]	8	5,5	3	5,5	3	1,8
	Drehmoment (Nm)			60			60		
	Stellzeit [2] (s)			55		71	55	71	
	Abtriebsdrehzahl (min $^{-1}$)			11			11		
Antrieb [1] **AUMA SAR 10.2** Abtrieb Form A TR 26 x 5 - LH	Schließdruck (bar)	**III.**	absperren	26,6	18,4	10,2	18,4	10,2	6,5
			regeln [3]	17,3	11,9	6,6	11,9	6,6	4,1
	Drehmoment (Nm)			90			90		
	Stellzeit [2] (s)			55		71	55	71	
	Abtriebsdrehzahl (min $^{-1}$)			11			11		

III. Fig. 462: Faltenbalgabdichtung

Höhere Schließdrücke auf Anfrage

[1] Motorspannung: 400V 50Hz 3~
(andere Spannungen auf Anfrage)
Weitere Technische Daten zum Antrieb siehe Leistungsliste.

[2] Die angegebenen Stellzeiten gelten für die Frequenz 50Hz.

[3] Begrenzung durch max. zulässiges Drehmoment des Antriebs im Regelbetrieb.

[4] Nicht für Lochkegel (Darstellung auf Seite 16) siehe „Auswahl ARI-STEVI“ im Technischen Anhang.

Stellventil in Durchgangsform mit pneumatischem Antrieb DP

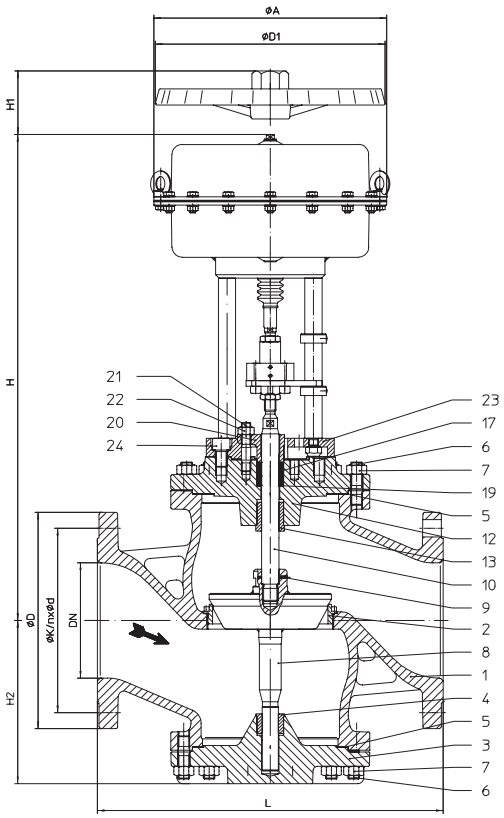

Fig. 422

Figur	Nenndruck	Werkstoff	Nennweite
12.422 / 12.462	PN16	EN-JL1040	DN200-250
22.422 / 22.462	PN16	EN-JS1049	DN200-250
34.422 / 34.462	PN25	1.0619+N	DN200-250
35.422 / 35.462	PN40	1.0619+N	DN200-250

Andere Werkstoffe und Ausführungen auf Anfrage.

Spindelabdichtung

Fig. 422:
- PTFE-Packung -10°C bis 250°C
- Reingraphit-Packung -10°C bis 450°C

Fig. 462:
- Edelstahl-Faltenbalg mit Sicherheitsstopfbuchse -60°C bis 450°C

Kegelausführung

standard:
- Parabolkegel, metallisch dichtend

optional:
- Parabolkegel mit PTFE-Weichdichtung (max. 200°C)
- Lochkegel, metallisch dichtend
- Druckentlasteter Parabolkegel, metallisch dichtend, Werkstoff des Kolbendichtelementes: PTFE mit Edelstahlfeder (max. 200°C)

Führung
- Parabolkegel: doppelte Kegel-Führung
- Lochkegel: Spindel- und Sitzring-Führung

Kennlinie
- wahlweise gleichprozentig (modifiziert) oder linear

Stellverhältnis
- 30 : 1

Abdichtung (Sitz / Kegel-Leckageklasse)
- Metall / Metall - Leckageklasse IV nach DIN EN 1349 oder IEC 60534-4
- Metall / Weichstoff - Leckageklasse VI nach DIN EN 1349 oder IEC 60534-4

Schließdrücke siehe Seite 12-13.

Technische Daten zum Antrieb siehe entsprechendes Datenblatt des Antriebs.

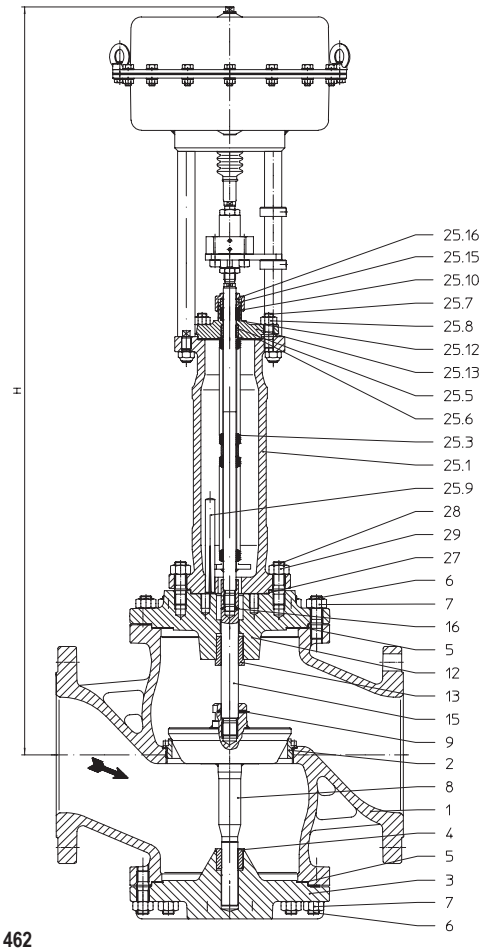

Fig. 462

Auszug möglicher Einsatzgebiete

Industrieanlagen, Verfahrenstechnik, Anlagenbau, etc.
(weitere Einsatzgebiete auf Anfrage)

Auszug möglicher Durchflussmedien

Fig. 422: Kühlwasser, Kühlsohle, Warmwasser, Heißwasser, Wasserdampf, Gas, etc.

Fig. 462: Kältemittel, Kühlwasser, Warmwasser, Heißwasser, Wärmeträgeröl, Wasserdampf, Gas, etc.

(weitere Durchflussmedien auf Anfrage)

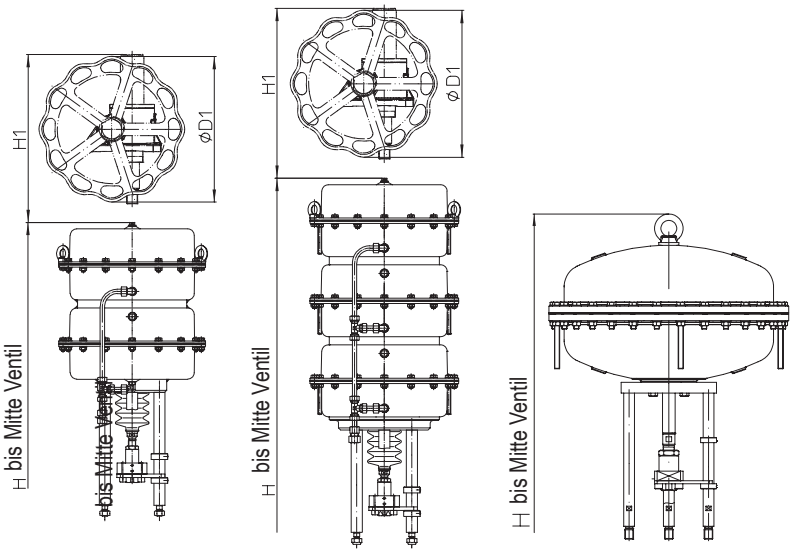

DP34T DP34Tri DP35

Handverstellung

Antrieb		DP34	DP34T	DP34Tri
Ø D1	(mm)	400	400	400
H1	(mm)	470	635	635
Gewicht	(kg)	17	41	71

Weitere Technische Daten zum Antrieb siehe Datenblatt DP32-35.

Abmessungen und Gewichte

DN				200	250
L			(mm)	600	730
H2			(mm)	283	350
DP34	Ø A		(mm)	405	
	Fig. 422	H	(mm)	845	905
		PN16	(kg)	242	357
		PN25/40	(kg)	268	393
	Fig. 462	H	(mm)	1294	1354
		PN16	(kg)	265	381
		PN25/40	(kg)	301	430
DP34T	Ø A		(mm)	405	
	Fig. 422	H	(mm)	1095	1155
		PN16	(kg)	313	428
		PN25/40	(kg)	339	464
	Fig. 462	H	(mm)	1542	1602
		PN16	(kg)	336	452
		PN25/40	(kg)	372	501
Standard-Flanschmaße siehe Seite 15.					

Baulänge FTF Grundreihe 1 nach DIN EN 558

DN				200	250
L			(mm)	600	730
H2			(mm)	283	350
DP34Tri	Ø A		(mm)	405	
	Fig. 422	H	(mm)	1317	1377
		PN16	(kg)	347	462
		PN25/40	(kg)	373	498
	Fig. 462	H	(mm)	1764	1824
		PN16	(kg)	370	486
		PN25/40	(kg)	406	535
DP35	Ø A		(mm)	755	
	Fig. 422	H	(mm)	1230	1290
		PN16	(kg)	518	633
		PN25/40	(kg)	544	669

Teileliste

Pos.	Bezeichnung	Fig. 12.422 Fig. 12.462	Fig. 22.422 Fig. 22.462	Fig. 34.422 / Fig. 35.422 Fig. 34.462 / Fig. 35.462
1	Gehäuse	EN-GJL-250 , EN-JL1040	EN-GJS-400-18U-LT, EN-JS1049	GP240GH+N, 1.0619+N
2	Sitzring *	X20Cr13+QT, 1.4021+QT		
3	Deckel	EN-GJS-400-18U-LT, EN-JS1049		GP240GH+N, 1.0619+N
4	Führungsbuchse	X20Cr13+QT, 1.4021+QT (gehärtet)		
5	Flachdichtung *	Reingraphit (mit CrNi-Stahlfolieneinlage)		
6	Stiftschrauben	25CrMo4, 1.7218		
7	Sechskantmuttern	C35E, 1.1181		
8	Kegel *	X20Cr13+QT, 1.4021+QT		
9	Spannhülse *	56Si7, 1.5026		
10	Spindel *	X20Cr13+QT, 1.4021+QT		
12	Stopfbuchsgehäuse	EN-GJS-400-18U-LT, EN-JS1049		GP240GH+N, 1.0619+N
13	Führungsbuchse	X20Cr13+QT, 1.4021+QT (gehärtet)		
15	Spindelverlängerung *	X20Cr13+QT, 1.4021+QT		
16	Spannhülse *	X10CrNi18-8, 1.4310		
17	Packungsringe *	PTFE oder Reingraphit		
18	Packungsringe *	PTFE oder Reingraphit		
19	Scheibe *	X5CrNi18-10, 1.4301		
20	Stopfbuchsbrille	EN-GJS-400-15, EN-JS1030		GP240GH+N, 1.0619+N
21	Stiftschrauben	25CrMo4, 1.7218		
22	Sechskantmuttern	C35E, 1.1181		
23	Adapterflansch	EN-GJS-400-18U-LT, EN-JS1049		
24	Zylinderschraube	8.8		
25.1	Faltenbalggehäuse	EN-GJS-400-18U-LT, EN-JS1049		GP240GH+N, 1.0619+N
25.3	Spindel- / Faltenbalgeinheit *	X20Cr13+QT, 1.4021+QT / X6CrNiTi18-10, 1.4541		
25.5	Führungsbuchse	X20Cr13+QT, 1.4021+QT (gehärtet)		
25.6	Flachdichtung *	Reingraphit (mit CrNi-Stahlfolieneinlage)		
25.7	Stiftschrauben	25CrMo4, 1.7218		
25.8	Sechskantmuttern	C35E, 1.1181		
25.9	Passkerbstift	St		
25.10	Packungsringe *	Reingraphit		
25.12	Scheibe *	X5CrNi18-10, 1.4301		
25.13	Stopfbuchsgehäuse	GP240GH+N, 1.0619+N		
25.15	Druckring *	X20Cr13+QT, 1.4021+QT		
25.16	Überwurfmutter *	X8CrNiS18-9, 1.4305		
27	Flachdichtung *	Reingraphit (mit CrNi-Stahlfolieneinlage)		
28	Stiftschrauben	25CrMo4, 1.7218		
29	Sechskantmuttern	C35E, 1.1181		
* Ersatzteile				

Angaben / Einschränkungen der Regelwerke sind zu beachten!

ARI-Armaturen aus EN-JL1040 sind für den Einsatz in Anlagen nach TRD 110 nicht freigegeben.

Die Zulassung zur Herstellung gemäß TRB 801 Nr. 45 ist vorhanden. (EN-JL1040 ist nach TRB 801 Nr. 45 nicht zugelassen.)

Das Einsatzgebiet der Armatur unterliegt der Verantwortung des Anlagenplaners bzw. -betreibers.

max. zulässige Schließdrücke bei Anströmung gegen Schließrichtung des Kegels und bei P2 = 0.
Begrenzung durch Druck-Temperatur-Zuordnung beachten, siehe Seite 15.

DN						200			250		
Standard Kvs-Werte [3]	Sitz-ø (mm)							200			250
	Kvs-Wert							630			1000
	Hub (mm)							65			65
Reduzierte Kvs-Werte	Sitz-ø (mm)					125	150		150	200	
	Kvs-Wert					250	400		400	630	
	Hub (mm)					50	50		50	65	
max. zul. Differenzdruck bei Durchfluss [3] (bar)						20	20	20	20	20	20
Feder schließt											
Antrieb **DP34**	Federbereich (bar)	0,8-2,4	erforderlicher Stelldruck (bar)	2,7	**II. / III.**	3,8	2,5		2,5		
		1,0-2,0		2,4	**II. / III.**			1,8		1,8	1,1
		1,5-3,0		3,3	**II. / III.**	8,2	5,6		5,6		
		2,0-4,0		4,5	**II. / III.**	11,4	7,8	4,3	7,8	4,3	2,7
Antrieb **DP34T**		0,2-1,0		1,5	**II.**	1,2 b)					
					III.	1,3 e)					
		0,4-1,2		1,7	**II.**	3,8 b)	2,5 b)	1,3 b)	2,5 b)	1,3 b)	
					III.	3,8 d)	2,5 d)	1,3 d)	2,5 d)	1,3 d)	
		0,8-2,4		2,9	**II.**	8,8	6		6		
					III.	8,8 b)	6 b)		6 b)		
		1,0-2,0		2,5	**II.**			4,3 a)		4,3 a)	2,6 a)
					III.			4,3 c)		4,3 c)	2,7 c)
		1,5-3,0		3,5	**II.**	17,7	12,2		12,2		
					III.	17,7 a)	12,2 a)		12,2 a)		
		2,0-4,0		4,5	**II. / III.**	24	16,6	9,2	16,6	9,2	5,8
Antrieb **DP34Tri**		0,2-1,0		1,5	**II.**	2,5 d)	1,6 d)		1,6 d)		
					III.	2,5 f)	1,6 f)		1,6 f)		
		0,4-1,2		1,7	**II.**	6,3 d)	4,3 d)	2,3 d)	4,3 d)	2,3 d)	1,4 d)
					III.	6,3 f)	4,3 f)	2,3 f)	4,3 f)	2,3 f)	1,4 f)
		0,8-2,4		2,9	**II.**	13,9 b)	9,5 b)		9,5 b)		
					III.	13,9 d)	9,6 d)		9,6 d)		
		1,0-2,0		2,5	**II.**			6,7 b)		6,7 b)	4,2 b)
					III.			6,7 d)		6,7 d)	4,2 d)
		1,5-3,0		3,5	**II.**	27,1 a)	18,8 a)		18,8 a)		
					III.	27,2 b)	18,8 b)		18,8 b)		
		2,0-4,0		4,5	**II.**	36,6 a)	25,4 a)	14,2 a)	25,4 a)	14,2 a)	9 a)
Antrieb **DP35**		1,8-3,8		4,30	**II.**	40	40	23,3	40	23,3	14,9

II. Fig. 422: PTFE- / Reingraphit-Packung; **III. Fig. 462: Faltenbalgabdichtung**

Stelldruck für die pneumatischen Antriebe DP:	max. zulässig	6 bar (DP34Tri: max. zulässig 5 bar)
Stelldruckbegrenzung für das Stellgerät:	max. zulässig	a) 5 bar b) 4,5 bar c) 4 bar d) 3,5 bar e) 3 bar f) 2,5 bar

[3] Nicht für Lochkegel (Darstellung auf Seite 16) siehe „Auswahl ARI-STEVI“ im Technischen Anhang.

max. zulässige Schließdrücke bei Anströmung gegen Schließrichtung des Kegels und bei P2 = 0.
Begrenzung durch Druck-Temperatur-Zuordnung beachten, siehe Seite 15.

DN				200			250		
Standard Kvs-Werte [3]	Sitz-ø (mm)					200			250
	Kvs-Wert					630			1000
	Hub (mm)					65			65
Reduzierte Kvs-Werte	Sitz-ø (mm)			125	150		150	200	
	Kvs-Wert			250	400		400	630	
	Hub (mm)			50	50		50	65	
max. zul. Differenzdruck bei Durchfluss [3] (bar)				20	20	20	20	20	20
Stelldruck schließt									
Antrieb **DP34**	erforderlicher Stelldruck (bar)	1,4	**II.**	1,2					
			III.	1,3 a)					
		2	**II.**	5	3,4	1,8	3,4	1,8	1,1
			III.	5,1 a)	3,4 a)	1,8 a)	3,4 a)	1,8 a)	1,1 a)
		3	**II.**	11,3	7,8	4,3	7,8	4,3	2,6
			III.	11,4 a)	7,8 a)	4,3 a)	7,8 a)	4,3 a)	2,7 a)
		4	**II.**	17,7	12,2	6,7	12,2	6,7	4,2
			III.	17,7 a)	12,2 a)	6,7 a)	12,2 a)	6,7 a)	4,2 a)
		5	**II.**	24	16,6	9,2	16,6	9,2	5,8
			III.	24 a)	16,6 a)	9,2 a)	16,6 a)	9,2 a)	5,8 a)
		6	**II.**	30,3	21	11,7	21	11,7	7,4
Antrieb **DP34T**		1,5	**II.**	5 b)	3,4 b)	1,8 b)	3,4 b)	1,8 b)	1,1 b)
			III.	5,1 e)	3,4 e)	1,8 e)	3,4 e)	1,8 e)	1,1 e)
		2	**II.**	11,3 b)	7,8 b)	4,3 b)	7,8 b)	4,3 b)	2,6 b)
			III.	11,4 e)	7,8 e)	4,3 e)	7,8 e)	4,3 e)	2,7 e)
		3	**II.**	24 b)	16,6 b)	9,2 b)	16,6 b)	9,2 b)	5,8 b)
			III.	24 e)	16,6 e)	9,2 e)	16,6 e)	9,2 e)	5,8 e)
		4	**II.**	36,6 b)	25,4 b)	14,2 b)	25,4 b)	14,2 b)	9 b)

II. Fig. 422: PTFE- / Reingraphit-Packung; **III. Fig. 462: Faltenbalgabdichtung**

Stelldruck für die pneumatischen Antriebe DP:	max. zulässig	6 bar
Stelldruckbegrenzung für das Stellgerät:	max. zulässig	a) 5 bar b) 4,5 bar c) 4 bar d) 3,5 bar e) 3 bar f) 2,5 bar

[3] Nicht für Lochkegel (Darstellung auf Seite 16) siehe „Auswahl ARI-STEVI“ im Technischen Anhang.

Standard-Flanschmaße

Flansche nach DIN EN 1092-1/-2 (Flanschbohrungen/-dickentoleranzen nach DIN 2533/2544/2545)

DN			200	250
PN16	ØD	(mm)	340	405
	ØK	(mm)	295	355
	n x Ød	(mm)	12 x 22	12 x 26
PN25	ØD	(mm)	360	425
	ØK	(mm)	310	370
	n x Ød	(mm)	12 x 26	12 x 30
PN40	ØD	(mm)	375	450
	ØK	(mm)	320	385
	n x Ød	(mm)	12 x 30	12 x 33

Druck-Temperatur-Zuordnung nach DIN EN 1092-2

Werkstoff			-60°C bis <-10°C*	-10°C bis 120°C	150°C	200°C	250°C	300°C	350°C	400°C	450°C
EN-JL1040	16	(bar)	--	16	14,4	12,8	11,2	9,6	--	--	--
EN-JS1049	16	(bar)	auf Anfrage	16	15,5	14,7	13,9	12,8	11,2	--	--

Druck-Temperatur-Zuordnung nach ARI-Werknorm

Werkstoff			-60°C bis <-10°C*	-10°C bis 120°C	150°C	200°C	250°C	300°C	350°C	400°C	450°C
1.0619+N	25	(bar)	18,7	25	23,9	22	20	17,2	16	14,8	8,2
1.0619+N	40	(bar)	30	40	38,1	35	32	28	25,7	23,8	13,1

Zwischenwerte der max. zulässigen Betriebsdrücke dürfen durch lineare Interpolation zwischen dem nächstliegenden niederen und höheren Temperaturwert errechnet werden.

* Ventil mit verlängertem Ventil-Oberteil, Schrauben und Muttern aus A4-70 (bei Temperaturen unter -10°C)

Bei Bestellung bitte angeben:

- Figur-Nummer
- Nennweite
- Nenndruck
- Gehäusewerkstoff
- Kegelausführung
- Kvs-Wert
- Kennlinie
- Spindelabdichtung
- Antriebsausführung
- Evtl. Sonderausführungen / Zubehör

Beispiel:

Figur 35.422, Nennweite DN200, Nenndruck PN40, Gehäusewerkstoff 1.0619+N, Parabolkegel, Kvs 630, GLP, PTFE-Packung, DP 34, 2,0 - 4,0 bar

Maße in mm
Gewichte in kg
Drücke in barü (Überdruck)
1 bar ≙ 10^5 Pa ≙ 0,1 MPa
Kvs in m^3/h

Spindelabdichtung

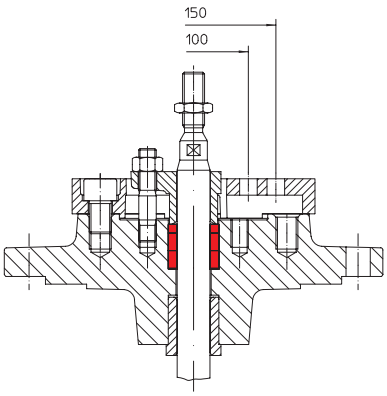

Stopfbuchspackung

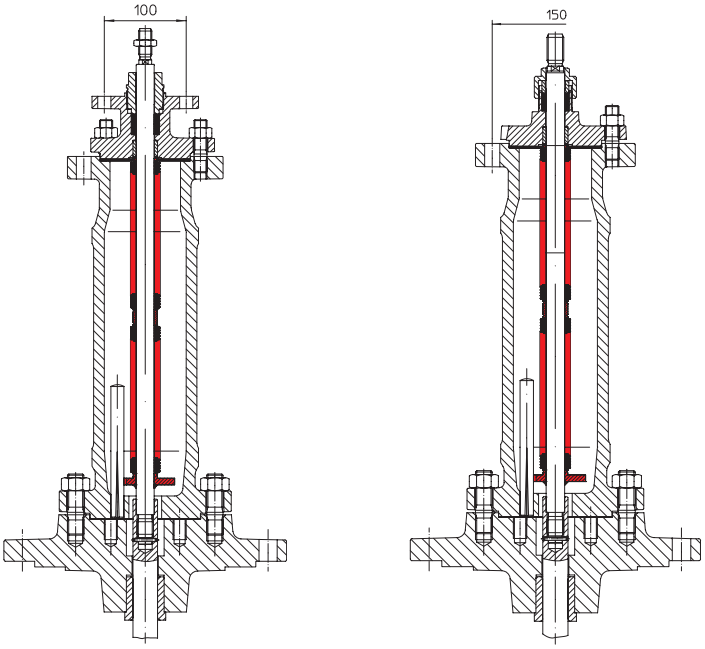

Faltenbalg mit Sicherheitsstopfbuchse

Kegelausführungen

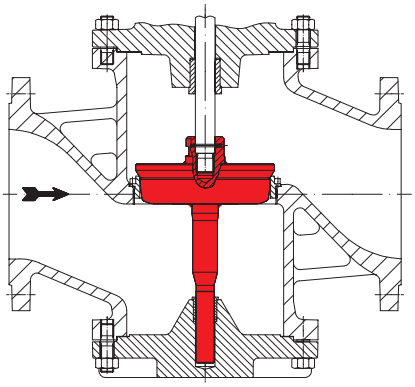

Parabolkegel mit doppelter Führung

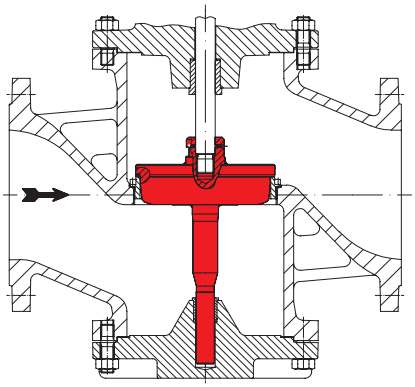

Parabolkegel mit PTFE-Weichdichtung und doppelter Führung

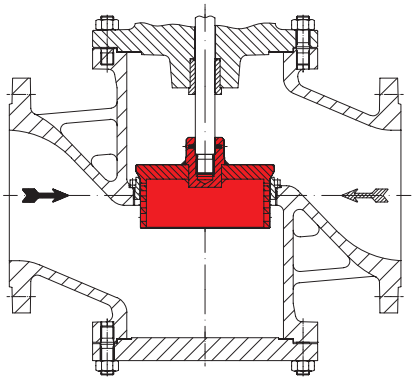

Lochkegel mit Spindel- und Sitzring-Führung

- Durchflussrichtung bei Gasen und Dämpfen zur Minderung des Schallpegels
- Durchflussrichtung bei Flüssigkeiten zur Minderung der Kavitation

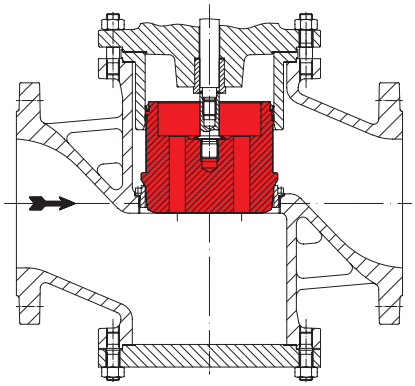

Parabolkegel mit Druckentlastung

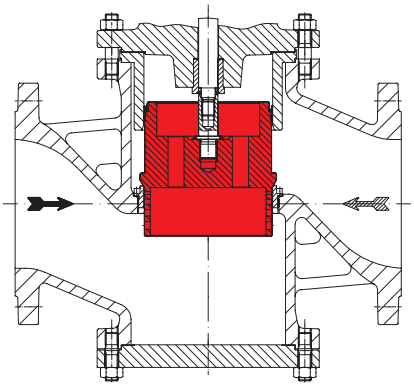

Lochkegel mit Druckentlastung

- Durchflussrichtung bei Gasen und Dämpfen zur Minderung des Schallpegels
- Durchflussrichtung bei Flüssigkeiten zur Minderung der Kavitation

Technik mit Zukunft.
DEUTSCHE QUALITÄTSARMATUREN

ARI-Armaturen Albert Richter GmbH & Co. KG, D-33756 Schloß Holte-Stukenbrock,
Tel. +49 (0)5207 / 994-0, Telefax +49 (0)5207 / 994-297 oder 298 Internet: http://www.ari-armaturen.com E-mail: info.vertrieb@ari-armaturen.com